Fiche technique

Chemin de câbles MKS-Magic® 85

Réf. 6059103

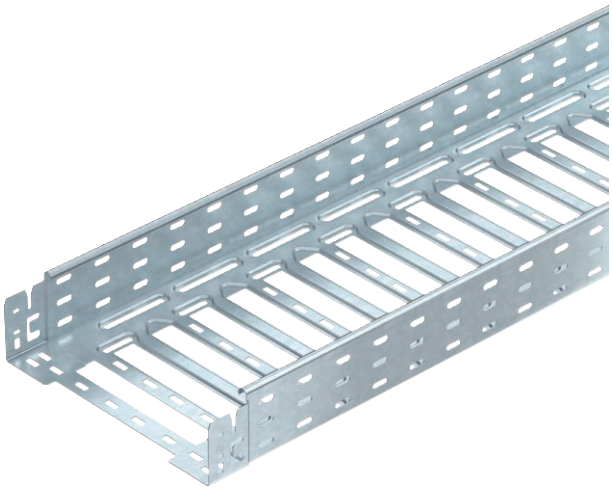

Chemin de câbles avec système de fixation rapide intégré La longueur utile des chemins de câbles est de 3 000 mm.
Le chemin de câble dispose d'une perforation latérale continue de 7 x 20 mm pour l'installation d'éléments de montage et de raccordement supplémentaires.À partir d'une largeur de 200 mm selon la directive VdS 2092 avec perforation de 30 % à utiliser sous des installations d'arrosage.

St	Acier
FT	galvanisé à chaud par trempage

Texte de produit auxiliaire : conseil	La liaison équipotentielle constante est garantie sans élément supplémentaire.

Données de base

N° d'article	6059103
Type	MKSM 830 FT
Désignation 1	Chemin de câbles MKSM
Désignation 2	perforé, avec éclissage Magic
Fabricant	OBO
Dimension	85x300x3050
Matériau	acier
Matériau : abréviation	St
Surface	galvanisé à chaud par trempage
Surface selon DIN	DIN EN ISO 1461
Surface : abréviation	FT
Unité de vente minimale	3,00 m
Poids	318,69 kg/100 m

Fiche technique

Chemin de câbles MKS-Magic® 85

Réf. 6059103

Caractéristiques techniques

Section utile	25.300,00 mm²
Section utile	253,00 cm²
Compatible avec la sécurité de fonctionnement	☐
Version du connecteur	raccord intégré
Avec couvercle	☐
Perforation de montage dans le fond	☑
Schéma de perçage NATO	☐
Acier inoxydable, teinté	☐
Perforation latérale	☑
Modèle longue portée	☐

Dimensions

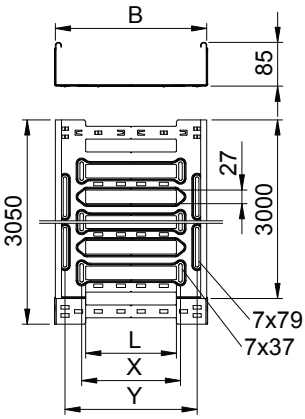

Longueur	3.050,00 mm
Largeur	300,00 mm
Hauteur	85,00 mm
Hauteur latérale	85,00 mm
Dimension B	300,00 mm
Dimension L	180,00 mm
Dimension x	196,00 mm
Dimension y	262,00 mm
Épaisseur de tôle	1,00 mm

Charge adm. :

Distance par rapport au support 1,5m	1,50 kN/m
Distance par rapport au support 2,0m	1,25 kN/m
Distance par rapport au support 2,5m	1,00 kN/m

Charge adm. :

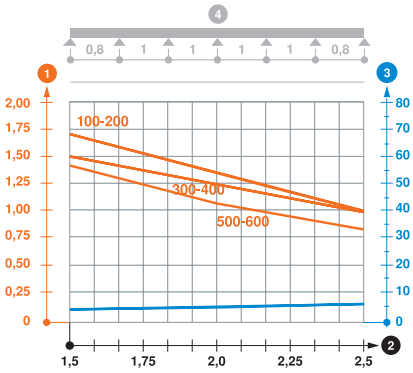

Diagramme de charge du chemin de câbles MKSM 85

1. Charge de chemins de câbles/d'échelles à câbles en kN/m sans charge d'homme
2. Portée en m
3. Déflexion de l'aile en mm avec kN/m autorisé
4. Schéma de charge pour le procédé de contrôle

— Courbe de charge avec largeur du chemin de câbles/de l'échelle à câbles en mm

— Courbe de déflexion de l'aile en fonction de l'écartement