# Fiche technique

## Chemin de câbles RKS-Magic® 60 FT

## Référence: 6047631



Chemin de câbles avec système de fixation rapide intégré La longueur utile des chemins de câbles est de 3 000 mm.

Le chemin de câble dispose d'une perforation latérale continue de 7 x 20 mm pour l'installation d'éléments de montage et de raccordement supplémentaires.

La perforation pour la suspension directe par tige filetée à un diamètre de 11 mm.
La liaison équipotentielle constante est garantie sans élément supplémentaire.
Atténuation magnétique du blindage sans couvercle 20 dB, avec couvercle 50 dB.
Le chemin de câbles est testé pour la sécurité de maintien de fonctionnement selon DIN 4102 partie 12 et pour le montage au-dessus de faux plafonds coupe-feu (pour des largeurs de chemin comprises entre 100 et 400 mm).

L'exécution et les paramètres de montage correspondent aux certificats en vigueur.

Pour des informations complémentaires, se reporter au catalogue consacré aux systèmes de protection contre les incendies.

E30 E60 E90

St Acier

FT galvanisé à chaud par trempage

### Données de base

| | |
|---|---|
| Référence | 6047631 |
| Désignation 1 | Chemin de câbles RKSM |
| Désignation 2 | Magic, avec connecteur rapide |
| Fabricant | OBO |
| Dimension | 60x150x3050 |
| Couleur | zinc |
| Matériau | Acier |
| Surface | galvanisé à chaud par trempage |
| Norme de surface | DIN EN ISO 1461 |
| Unité d'emballage minimale | 3 |
| Unité de quantité | Mètre |
| Poids | 236,984 kg |
| Unité de poids | kg/100 m |
| Empreinte CO (GWP) du berceau à la porte | 5,5268 kg COe / 1 Mètre |

# Fiche technique

## Chemin de câbles RKS-Magic® 60 FT

## Référence: 6047631

### Dimensions

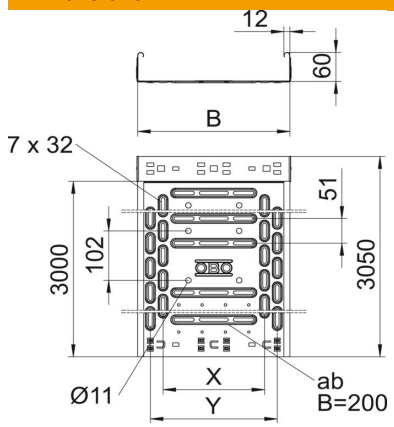


| | |
|---|---|
| Longueur | 3 050 mm |
| Longueur | 10 ft |
| Largeur | 150 mm |
| Largeur | 6 in |
| Hauteur | 60 mm |
| Hauteur | 2 in |
| Épaisseur de tôle | 0,03 in |
| Épaisseur de tôle | 1 mm |
| Cote B | 150 mm |
| Cote x | 50 mm |
| Cote y | 100 mm |

### Caractéristiques techniques

| | |
|---|---|
| Version du connecteur | raccord intégré |
| Type de fixation du système de montage | Sol Plafond Mur |
| Accessible | non |
| Perforation au fond | 1,00 |
| Maintien en fonction | oui |
| Avec couvercle | non |
| Perforation de montage dans le fond | oui |
| Schéma de perçage NATO | non |
| Section utile | 88 cm² |
| Section utile | 8800 mm² |
| Acier inoxydable, teint | non |
| Perforation latérale | oui |
| Modèle longue portée | non |
| Atténuation magnétique du blindage avec couvercle | 50 dB |
| Atténuation magnétique du blindage sans couvercle | 20 dB |
| Type de test de charge selon CEI 61537 | Type II |
| Longueur utile | 3000 mm |
| Type de raccord du système de chemin de câble | Fixation à déclic |

# Fiche technique

## Chemin de câbles RKS-Magic® 60 FT

## Référence: 6047631

### Charges

| | |
|---|---|
| Espacements utilisables entre supports min. | 1 m |
| Espacements utilisables entre supports max. | 2,5 m |
| Classe de charge NEMA | 8AA |
| Distance entre supports 1,0m | 1,2 kN/m |
| Distance entre supports 1,5m | 0,9 kN/m |
| Distance entre supports 2,0m | 0,6 kN/m |
| Distance entre supports 2,5m | 0,4 kN/m |

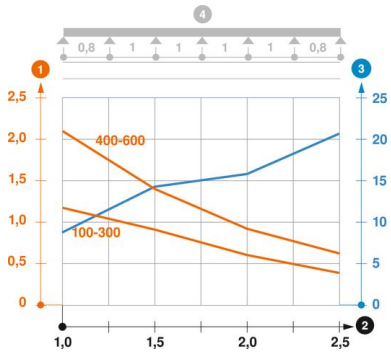


**Diagramme de charge du chemin de câbles RKSM 60**

1. Charge de chemins de câbles/d'échelles à câbles en kN/m sans charge d'homme
2. Portée en m
3. Déflexion de l'aile en mm avec kN/m autorisé
4. Schéma de charge pour le procédé de contrôle

Courbe de charge avec largeur du chemin de câbles/de l'échelle à câbles en mm

Courbe de déflexion de l'aile en fonction de l'écartement