Fiche technique

Console murale et de pendard AW 15

Réf. 6421036

Console murale et de montant légère avec plaque de tête soudée.

A2	acier inoxydable 1.4301
2B	nu, traité

Texte de produit auxiliaire : conseil	Fixation bilatérale de la console sur un montant en U à partir d'une largeur de 400 mm avec vis à tête hexagonale. Pour ce faire, veuillez utiliser les entretoises appropriées !

Données de base

N° d'article	6421036
Type	AW 15 41 A2
Désignation 1	Console murale
Désignation 2	avec semelle soudée
Dimension	B410mm
Matériau	Acier inoxydable, matériau 1.4301
Matériau : abréviation	A2
Surface	nu, traité
Surface : abréviation	2B
Unité de vente minimale	1,00 pc
Poids	55,00 kg/100 pc

Caractéristiques techniques

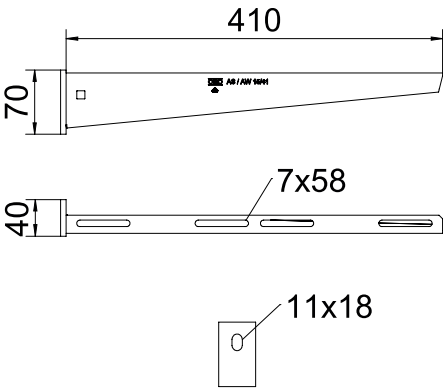

Longueur	410,00 mm
Largeur	410,00 mm
Hauteur latérale	70,00 mm
Dimension A	40,00 mm
Dimension B	410,00 mm
Dimension H	70,00 mm
Dimension L	410,00 mm
Diamètre du trou	11,00 mm
Valeur mesurée	410 x 70
Modèle	Console murale et sur montant
Modèle	Console murale et suspendues
F en kN	1,50 kN
Compatible avec la sécurité de fonctionnement	☐
Acier inoxydable, teinté	☑
Zone d'angle	90,00 - 90,00 °

Fiche technique

Console murale et de pendard AW 15

Réf. 6421036

Diagramme de charges

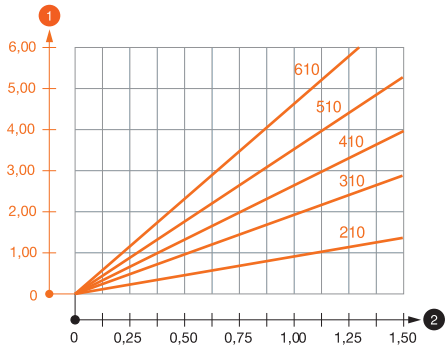

Titre des valeurs de charge_caractéristiques des chevilles	Tableau de charge de la cheville avec la console murale AW 15
Titres du tableau de charge	Charge sur console
Note de bas de page Tableau de charge	Charge max. F tot. = poids des câbles + chemin de câbles + console. Les indications de capacité de charge sont démultipliées en cas d'utilisation dans du béton non fissuré. Les valeurs mentionnées concernent un béton de la classe de résistance C20/25. Les conditions de montage de l'agrément du DIBt (chevilles) doivent être respectées !

Diagramme de charge de la console AW 15 VA

1 Déflexion à la pointe de console avec charge autorisée

2 Charge de console autorisée en kN sans charge d'homme

— Courbe de charge avec longueurs de console en mm

Tableau de charge de la cheville avec la console murale AW 15

Charge sur console							
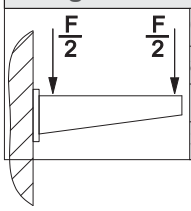	Cheville	Charge maximale F tot. en kN					
	adm.	Longueur de console en mm					
	F kN	100	200	300	400	500	600
	3,57	1,09	0,90	0,73	0,65	0,61	0,55

Charge max. F tot. = poids des câbles + chemin de câbles + console. Les indications de capacité de charge sont démultipliées en cas d'utilisation dans du béton non fissuré. Les valeurs mentionnées concernent un béton de la classe de résistance C20/25. Les conditions de montage de l'agrément du DIBt (chevilles) doivent être respectées !

Tableau de charge de la cheville avec la console murale AW 15

T1	**Charge sur console**						
T2	**Cheville**	**Charge maximale F tot. en kN**					
T3	**adm.**	**Longueur de console en mm**					
T4	**F kN**	**100**	**200**	**300**	**400**	**500**	**600**
	3,57	**1,09**	**0,90**	**0,73**	**0,65**	**0,61**	**0,55**