Fiche technique

Rail de montage MS4121, fente 22 mm, A4, perforé

Référence: 1122932

Rail profilé en C lourd pour l'installation individuelle de structures porteuses pour, par exemple, des chemins de câbles, ou comme console pour armoires électriques. Également utilisable pour la pose de câbles, en association avec des brides de fixation rapides avec attache en U.

22 U

A4 Acier inoxydable 1.4571

2B nu, traité

Données de base

Référence	1122932
Typee	MS4121P6000A4
Désignation 1	Rail profilé
Désignation 2	perforé, ouverture de 22 mm
Fabricant	OBO
Dimension	6000x41x21
Matériau	Acier inoxydable 1.4571
Surface Norme de surface	nu, traité
Unité d'emballage minimale	6
Unité de quantité	Mètre
Poids	172,67 kg
Unité de poids	kg/100 m
Empreinte CO2 (GWP) du berceau à la porte	7,2882 kg COe / 1 Mètre

Fiche technique

Rail de montage MS4121, fente 22 mm, A4, perforé

Référence: 1122932

Dimensions

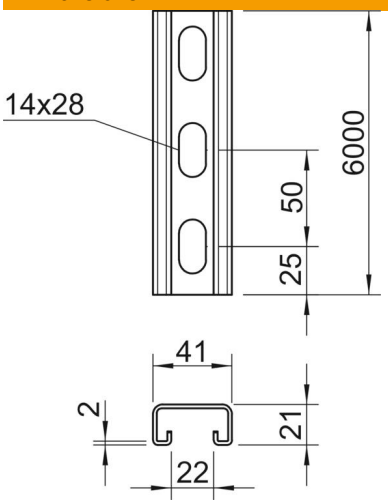

Longueur	6 000 mm
Largeur	41 mm
Hauteur	21 mm
Cote L	6 000 mm

Caractéristiques techniques

Séparable	non
Type de perforation	Dos perforé
Modèle	Profilé simple
Écart du perçage central	50 mm
Maintien en fonction	oui
Dimension du trou	14x28 mm
Épaisseur du matériau	2 mm
Avec perforation	oui
avec denture	oui
Forme de profilé	Profilé en C
Ouverture	22 mm
Valeur statistique A	1,65 cm²
Valeur statistique Iy	0,95 cm
Valeur statistique Iz	4,51 cm
Valeur statistique Wy	0,89 cm²
Valeur statistique Wz	2,2 cm²