Fiche technique

Collier d'écartement 733

Réf. 1362714

Matériau des vis : acier.
*Taille M16 non adaptée aux machines à clouter.
*Tailles M16 - Pg 16 non adaptées aux dispositifs de fixation par boulons.

E30 E90

St	Acier
FT	galvanisé à chaud par trempage

Données de base

N° d'article	1362714
Type	ASL 733 20 FT
Désignation 1	Collier d'écartement
Désignation 2	avec trou oblong
Dimension	17-20mm
Matériau	Acier
Matériau : abréviation	St
Surface	galvanisé à chaud par trempage
Surface selon DIN	DIN EN ISO 1461
Surface : abréviation	FT
Unité de vente minimale	25,00 pc
Poids	2,32 kg/100 pc

Fiche technique

Collier d'écartement 733

Réf. 1362714

Caractéristiques techniques

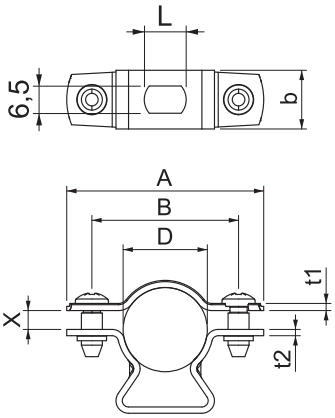

Dimension A	47,00 mm
Dimension B	35,00 mm
Dimension b	14,00 mm
Dimension D	17,00 - 20,00 mm
Dimension D	20,00 mm
Dimension L	10,00 mm
Dimension t1	1,00 mm
Dimension t2	1,50 mm
Dimension x	4,50 mm
Distance au mur	☑
Nombre de câbles/tubes	1,00
Modèle	fermé
Type de fixation	Trou de vis
Convient pour espaces coupe-feu	☑
Sans halogène	☑
Avec gaine en matière plastique	☐
Plage de serrage D	17,00 - 20,00 mm
Résistant aux UV	☑