Fiche technique

Douille terminale de tube, divisible, métrique, gris clair

Réf. 2047890

Douille terminale divisible à emboîter sur les tubes d'installation électrique métriques.
La douille terminale divisible peut être utilisée pour des réparations conformes à la réglementation sur des installations existantes. Étant donné qu'un branchement des câbles n'est plus nécessaire, la durée du montage est réduite.

PE Polyéthylène

Données de base

N° d'article	2047890
Type	129 TB M50
Désignation 1	Douille terminale double coque
Désignation 2	métrique
Dimension	M50
Couleur	gris clair
Numéro RAL	7035
Matériau	Polyéthylène
Matériau : abréviation	PE
Unité de vente minimale	30,00 pc
Poids	0,94 kg/100 pc

Fiche technique

Douille terminale de tube, divisible, métrique, gris clair

Réf. 2047890

Caractéristiques techniques

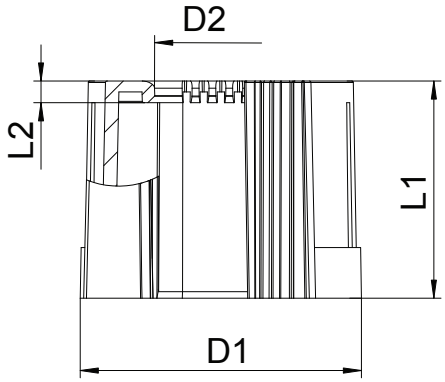

Dimension D1	53,00 mm
Dimension D2	43,00 mm
Dimension L1	30,00 mm
Dimension L2	3,00 mm
Modèle	Emboîtement
pour diamètre de tube	50,00 mm
Taille	M50
Sans halogène	☑
Surface brossée	☐
Surface polie	☐