Fiche technique

Douille terminale de tube, divisible métrique, noir

Réf. 2047936

Douille terminale divisible à emboîter sur les tubes d'installation électrique métriques.
La douille terminale divisible peut être utilisée pour des réparations conformes à la réglementation sur des installations existantes. Étant donné qu'un branchement des câbles n'est plus nécessaire, la durée du montage est réduite.

PE Polyéthylène

Données de base

N° d'article	2047936
Type	129 TB M16 SW
Désignation 1	Douille terminale double coque
Désignation 2	métrique
Dimension	M16
Couleur	noir
Matériau	Polyéthylène
Matériau : abréviation	PE
Unité de vente minimale	50,00 pc
Poids	0,40 kg/100 pc

Fiche technique

Douille terminale de tube, divisible métrique, noir

Réf. 2047936

Caractéristiques techniques

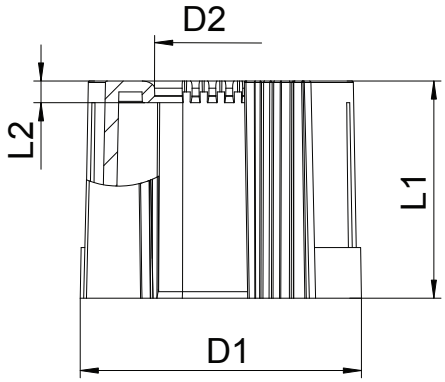

Dimension D1	20,00 mm
Dimension D2	10,00 mm
Dimension L1	30,00 mm
Dimension L2	3,00 mm
Modèle	Emboîtement
pour diamètre de tube	16,00 mm
Taille	M16
Sans halogène	☑
Surface brossée	☐
Surface polie	☐