Fiche technique

Réduction, filetage métrique

Référence: 2089548

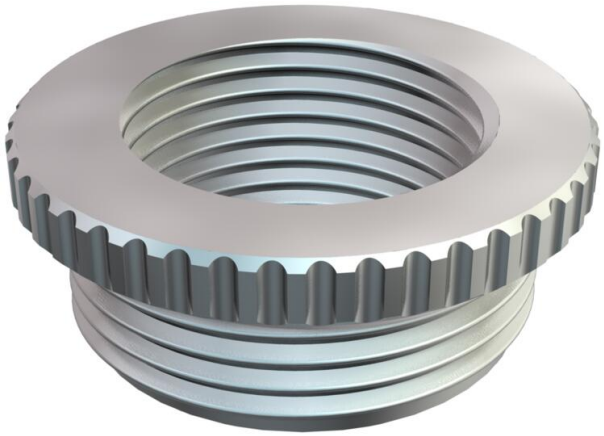

Réducteur (partie H) similaire à la norme DIN 46320, avec filetage métrique selon la norme DIN EN 60423 ou ISO 68.
* Prix selon cours DEL.

CE M

CuZn 37 Laiton

N nickelé

Données de base

Référence	2089548
Typee	167 R MS M25-16
Désignation 1	Réducteur
Fabricant	OBO
Dimension	M25-M16
Matériau	laiton
Surface	nickelé
Norme de surface	
Unité d'emballage minimale	50
Unité de quantité	pc
Poids	3,22 kg
Unité de poids	kg/100 pc
Empreinte CO2 (GWP) du berceau à la porte	0,0802 kg COe / 1 Pièce

Fiche technique

Réduction, filetage métrique

Référence: 2089548

Dimensions

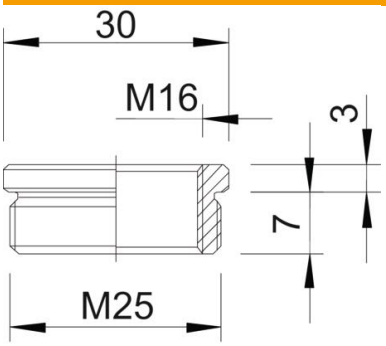

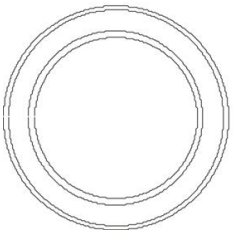

Cote D	30 mm
Cote L1	7 mm
Cote L2	3 mm

Caractéristiques techniques

Eclateur antidéflagrant	non
Type de filetage, filetage extérieur	métrique
Type de filetage, filetage intérieur	métrique
Longueur de filetage	7 mm
Dimension du filetage métrique extérieur	25
Dimension du filetage métrique intérieur	16
Nickelé	oui