Fiche technique

Pendard TP

Réf. 6364848

Pendard TP à fixer sur plafonds en béton.

A2	acier inoxydable 1.4301
2B	nu, traité

Texte de produit auxiliaire : conseil	Si le profilé est fixé au plafond ou s'il est vissé contre la tête pour la renforcer, il convient pour des raisons de stabilité d'utiliser systématiquement l'entretoise de type DS 4. Important : à utiliser comme console uniquement jusqu'à une longueur de 345 mm.

Données de base

N° d'article	6364848
Type	TPS 445 A2
Désignation 1	Pendard TP
Dimension	L445mm
Matériau	Acier inoxydable, matériau 1.4301
Matériau : abréviation	A2
Surface	nu, traité
Surface : abréviation	2B
Unité de vente minimale	1,00 pc
Poids	72,00 kg/100 pc

Fiche technique

Pendard TP

Réf. 6364848

Caractéristiques techniques

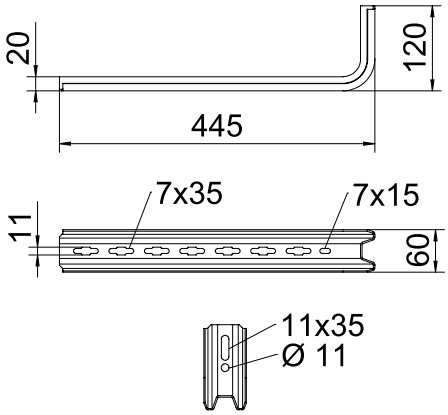

Longueur	445,00 mm
Largeur	60,00 mm
Dimension L	445,00 mm
Dimensions	20 x 60 x 2 mm
Modèle	Profilé en S
Compatible avec la sécurité de fonctionnement	☐
Acier inoxydable, teinté	☐

Fiche technique

Pendard TP

Réf. 6364848

Diagramme de charges

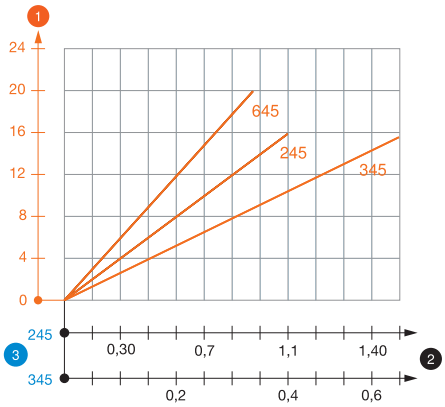

Titre des valeurs de charge_caractéristiques des chevilles	Valeurs de charge des chevilles pour pendard TP
Note de bas de page Tableau de charge	Charge F maxi. (totale) = poids des câbles + chemin de câbles + console + pendard. Les valeurs du tableau pour la charge bilatérale tiennent compte de la distance entre axes existante ai = 17 cm. Les indications de capacité de charge sont démultipliées en cas d'utilisation dans du béton non fissuré. Les valeurs mentionnées concernent un béton de la classe de résistance C20/25. Les conditions de montage de l'agrément du DIBt (chevilles) doivent être respectées !
Titres du tableau de charge	Charge sur console d'un seul côté

Diagramme de charge des montants de type TPS

1 Déflexion de l'extrémité de la tige de suspension avec charge autorisée
2 Charge de console autorisée en kN sans charge d'homme
3 Longueur de console en mm
— Courbe de charge avec longueurs de montant en mm

Valeurs de charge des chevilles pour pendard TP

charge unilatérale

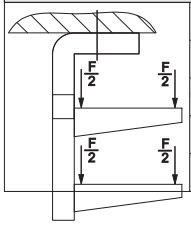

	Charge maximale [kN]		
	Largeur de console [mm]		
Cheville type	145	245	345
BZ-U 8-30/95	1,50	1,00	0,65
BZ-U 10-30/110	1,50	1,50	0,65

charge bilatérale

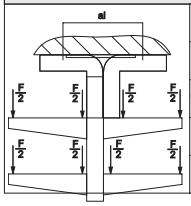

	Charge maximale [kN]		
	Largeur de console [mm]		
Cheville type	145	245	345
BZ-U 8-30/95	1,50	1,50	1,20
BZ-U 10-30/110	1,50	1,50	1,50

Charge F maxi. (totale) = poids des câbles + chemin de câbles + console + pendard. Les valeurs du tableau pour la charge bilatérale tiennent compte de la distance entre axes existante ai = 17 cm. Les indications de capacité de charge sont démultipliées en cas d'utilisation dans du béton non fissuré. Les valeurs mentionnées concernent un béton de la classe de résistance C20/25. Les conditions de montage de l'agrément du DIBt (chevilles) doivent être respectées !

Valeurs de charge des chevilles pour pendard TP

T1	**charge unilatérale**			
T2		**Charge maximale [kN]**		
T3		**Largeur de console [mm]**		
T4	**Cheville type**	**145**	**245**	**345**
	BZ-U 8-30/95	**1,5**	**1**	**0,65**
	BZ-U 10-30/110	**1,5**	**1,5**	**0,65**