Fiche technique

Collier Quick, ALU

Réf. 2149920

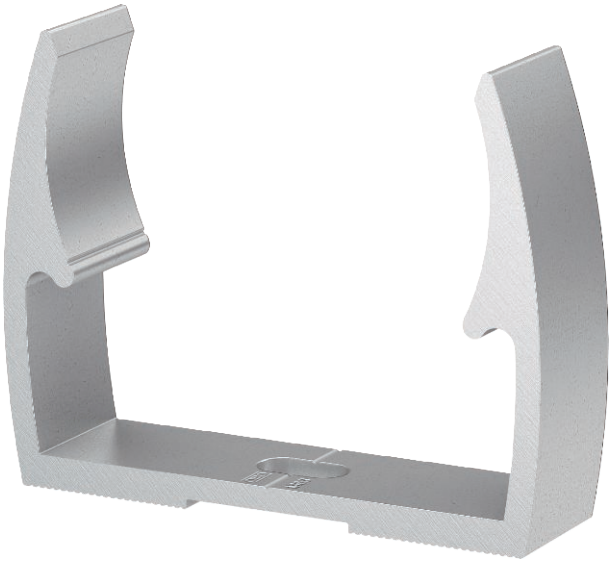

Collier Quick OBO type ALQ M,
pour tous les tubes métriques en aluminium, ainsi que pour les tubes isolants légers et lourds.
Convient pour le raccord du système de tubes OBO, matériau : ALU.
Les aides au centrage du tube permettent une insertion optimale du tube et font automatiquement tourner le collier dans la bonne position.
Trou longitudinal pour le placement latéral lors du montage à l'aide de vis à bois ou de chevilles à frapper.
Distance de fixation recommandée : 50-60 cm.

CE

Alu Aluminium

Données de base

N° d'article	2149920
Type	ALQ M20
Dimension	M20
Matériau	Aluminium
Matériau : abréviation	Alu
Unité de vente minimale	100,00 pc
Poids	0,90 kg/100 pc

Caractéristiques techniques

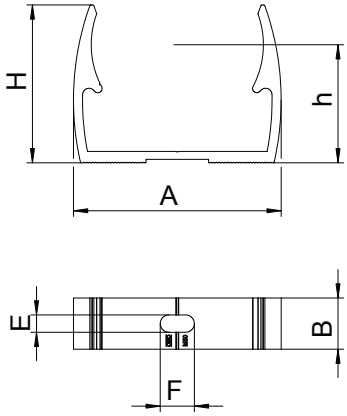

Dimension A	25,00 mm
Dimension B	18,00 mm
Dimension E	5,10 mm
Dimension F	9,50 mm
Dimension H	27,50 mm
Dimension h	20,00 mm
Emboîtable	☐
Nombre de câbles/tubes	1,00
Type de fixation	Trou de vis
Fermé	☐
Dimension nominale	20
Sans halogène	☐
Avec garniture	☐
Plage de serrage D	20,00 - 20,00 mm
Résistant aux UV	☑