Fiche technique

Console pour mur et pendard AWG 15

Réf. 6420631

Console murale avec semelle soudée, pour la fixation rapide et sans vis des chemins de câbles en treillis.

A2	acier inoxydable 1.4301
2B	nu, traité

Texte de produit auxiliaire : conseil	À partir d'une largeur de 400 mm, fixer la console au pendard de type U à l'aide d'une vis à tête hexagonale à travers les deux longerons du montant. Ajouter les entretoises adaptées.

Données de base

N° d'article	6420631
Type	AWG 15 31 A2
Désignation 1	Console murale à ergots
Désignation 2	pour CdC en treillis
Dimension	B310mm
Matériau	Acier inoxydable, matériau 1.4301
Matériau : abréviation	A2
Surface	nu, traité
Surface : abréviation	2B
Unité de vente minimale	1,00 pc
Poids	33,00 kg/100 pc

Caractéristiques techniques

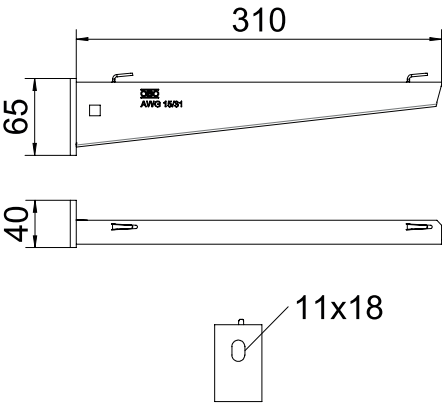

Largeur	310,00 mm
Hauteur latérale	65,00 mm
Dimension A	40,00 mm
Dimension B	310,00 mm
Dimension H	65,00 mm
Dimension L	310,00 mm
Diamètre du trou	11,00 mm
Valeur mesurée	310 x 65
Modèle	Console murale et sur montant
Modèle	Console murale et suspendues
F en kN	1,50 kN
pour largeur	300,00 mm
Compatible avec la sécurité de fonctionnement	☐
Acier inoxydable, teinté	☑
Zone d'angle	90,00 - 90,00 °

Fiche technique

Console pour mur et pendard AWG 15

Réf. 6420631

Diagramme de charges

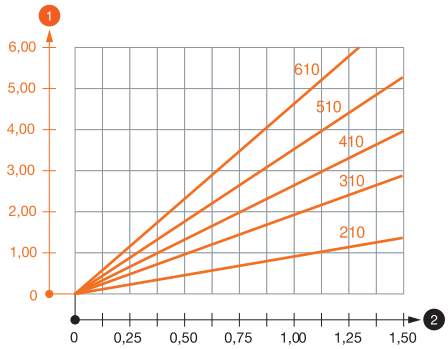

Titre des valeurs de charge_caractéristiques des chevilles	Valeurs de charge des chevilles pour console à talon AW G 15
Titres du tableau de charge	Charge de la console murale
Note de bas de page Tableau de charge	Charge max. F tot. = poids des câbles + chemin de câbles + console. Les indications de capacité de charge sont démultipliées en cas d'utilisation dans du béton non fissuré. Les valeurs mentionnées concernent un béton de la classe de résistance C20/25. Les conditions de montage de l'agrément du DIBt (chevilles) doivent être respectées !

Diagramme de charge de la console AW G 15

1 Déflexion à la pointe de console avec charge autorisée

2 Charge de console autorisée en kN sans charge d'homme

— Courbe de charge avec longueurs de console en mm

Valeurs de charge des chevilles pour console à talon AW G 15

Charge sur console							
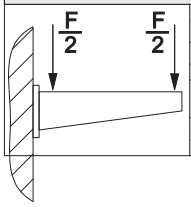	Cheville	Charge maximale F tot. en kN					
	adm.	Longueur de console en mm					
	F kN	100	200	300	400	500	600
	3,57	1,09	0,90	0,73	0,65	0,61	0,55

Charge max. F tot. = poids des câbles + chemin de câbles + console. Les indications de capacité de charge sont démultipliées en cas d'utilisation dans du béton non fissuré. Les valeurs mentionnées concernent un béton de la classe de résistance C20/25. Les conditions de montage de l'agrément du DIBt (chevilles) doivent être respectées !

Valeurs de charge des chevilles pour console à talon AW G 15

T1	**Charge sur console**						
T2	**Cheville**	**Charge maximale F tot. en kN**					
T3	**adm.**	**Longueur de console en mm**					
T4	**F kN**	**100**	**200**	**300**	**400**	**500**	**600**
	3,57	**1,09**	**0,90**	**0,73**	**0,65**	**0,61**	**0,55**