Fiche technique

Parafoudre V20, 3+NPE, avec report d'alarme, 280 V

Réf. 5095333

Parafoudre type 2

- Pour la liaison équipotentielle de protection contre les surtensions selon NF C 15 100 (IEC 60364-4-44)
- Capacité d'écoulement jusqu'à 40 kA (8/20) par pôle grâce à des varistances haute performance
- Parafoudre modulaire débrochable avec dispositif de coupure dynamique et voyant d'état
- Mécanisme de verrouillage avec protection contre les vibrations et codage de tension
- Plastique retardateur de la flamme selon UL 94 V-0
- Les variantes FS possèdent un contact inverseur libre de potentiel pour le report d'alarme

Application : liaison équipotentielle dans les tableaux généraux et divisionnaires.

Type 2 | LPZ 1→2 | FS

Dimensions

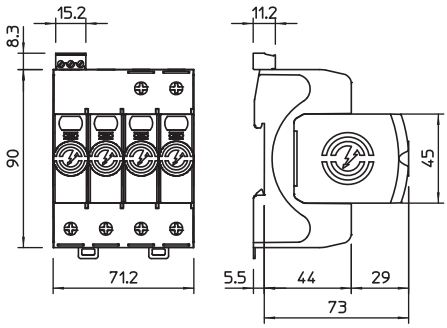

Données de base

N° d'article	5095333
Type	V20-3+NPE+FS-280
Dimension	280V
Unité de vente minimale	1,00 pc
Poids	46,30 kg/100 pc

Fiche technique

Parafoudre V20, 3+NPE, avec report d'alarme, 280 V

Réf. 5095333

Caractéristiques techniques

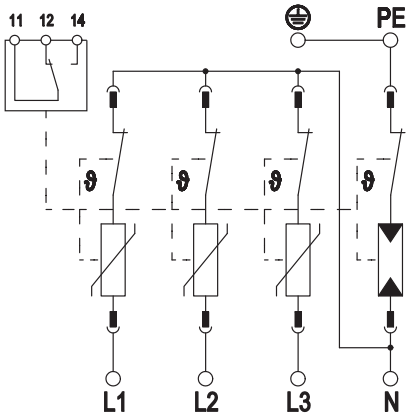

Type selon EN 61643-11	Type 2
Type selon CEI 61643-11	classe II
Type selon UL1449	Type 4
Classe d'essais type 2	☑
Tension nominale CA (50 / 60 Hz)	230,00 V
Tension max de régime permanent CA (V)	280,00 V
Tension continue max. (L-N)	280,00 V
Tension continue max. (N-PE)	255,00 V
Courant de décharge nominal (8/20)	20,00 kA
Courant décharge nominal (8/20 µs) [L-N]	20,00 kA
Courant de décharge nominal (8/20 µs) [N-PE]	40,00 kA
Courant de décharge maximal (8/20 µs)	40,00 kA
Courant de décharge maximal (8/20 µs) [L-N]	40,00 kA
Courant de décharge maximal (8/20 µs) [N-PE]	60,00 kA
Courant de décharge maximal (8/20 µs) [total]	60,00 kA
Niveau de protection commun [L-PE]	1,50 kV
Niveau de protection	1,30 kV
Niveau de protection [L-N]	1,30 kV
Niveau de protection [N-PE]	1,30 kV
Tension résiduelle [L-N] @ 1 kA	0,8 kV
Tension résiduelle [L-N] @ 5 kA	1,0 kV
Capacité de coupure de courant de suite (eff) [N-PE]	0,10 kA
Temps de réponse	25 ns
Temps de réponse [L-N]	25 ns
Temps de réponse [N-PE]	100 ns
Protection max contre les surintensités côté réseau	160 A gL/gG
Résistance aux court-circuits avec la protection max contre les surintensités côté réseau	50 kA eff
Résistance aux courts-circuits	☑
Tension TOV [L-N] - fail safe mode - 120 min	440,00 V
Tension TOV [L-N] - withstand mode - 5 s	335,00 V
Tension TOV [N-PE] - withstand mode - 200 ms	1.200,00 V
Plage de température de service	-40-+80 °C
Humidité de l'air	5,00 - 95,00 %
Voyants d'affichage des fonctions/des défauts	optique
Ports	One-Port-SPD
Modèle	3+N/PE
Nombre de pôles	4,00
Section de raccordement (min.)	1,50 mm²
Section de raccordement (max.)	35,00 mm²
Section de raccordement (min.)	16,00 AWG

Fiche technique

Parafoudre V20, 3+NPE, avec report d'alarme, 280 V

Réf. 5095333

Caractéristiques techniques

Section de raccordement (max.)	2,00 AWG
Couple	4,00 Nm
Couple de serrage	35,00 Lbs
Type de montage	Rail DIN 35 mm
Matériau du boîtier	PA UL 94 V-0
Lieu d'installation	Intérieur
Indice de protection	IP20
Cotes de montage (LxBxH)	90x71,2x78,5 mm
Écartement minimal	1,50 mm
Homologations	UL
Report d'alarme	Contact inverseur
Puissance de commutation CA	230 V; 0,5 A
Puissance de commutation CC	230 V; 0,1 A / 75 V; 0,5 A
Section de raccordement - report d'alarme	0,5-1,5 mm²
Section de raccordement - report d'alarme	21-16 AWG
Couple de serrage des bornes FM	0,20 Nm
Couple de serrage des bornes FM	1,70 Lbs
Courant du conducteur de protection	< 2 µA
Coupe-feu	☐
Taille	4 modules
Report d'alarme	☑
fusible de puissance intégré	☐
Section de conducteur flexible max. (à fil fin)	35,00 mm²
Section de conducteur rigide max. (unifilaire ou multifilaire)	35,00 mm²
Section de conducteur flexible (à fils de faible diamètre)	1,50 - 35,00 mm²
Section de conducteur flexible (à fils de faible diamètre)	16,00 - 2,00 AWG
Section de conducteur rigide (unifilaire ou multifilaire)	16,00 - 2,00 AWG
Section de conducteur rigide (unifilaire ou multifilaire)	1,50 - 35,00 mm²
Signalisation sur l'appareil	optique