Fiche technique

Chemin de câbles en treillis GR-Magic® 55 A2

Référence: 6001070

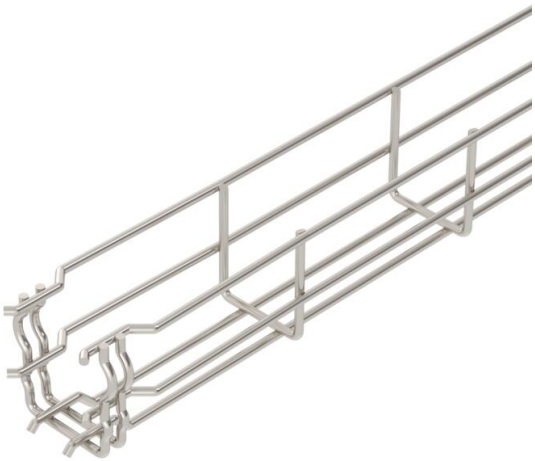

Chemin de câbles en treillis avec raccord préformé d'une hauteur d'aile de 55 mm.
Aucune éclisse supplémentaire n'est nécessaire pour le chemin de câbles en treillis, il est simplement emboîté. Le maillage est de 50 x 100 mm (exception : GRM 55/50 = 20 x 100 mm).
Atténuation magnétique du blindage sans couvercle 15 dB, avec couvercle 25 dB.

E30 E60 E90

A2 acier inoxydable 1.4301

2B nu, traité

Données de base

Référence	6001070
Désignation 1	Chemin de câbles Fil GRM
Fabricant	OBO
Dimension	55x50x3000
Couleur	acier inoxydable
Matériau	acier inoxydable 1.4301
Surface	nu, traité
Norme de surface	
Unité d'emballage minimale	3
Unité de quantité	Mètre
Poids	67 kg
Unité de poids	kg/100 m
Empreinte CO (GWP) du berceau à la porte	3,4068 kg COe / 1 Mètre

Fiche technique

Chemin de câbles en treillis GR-Magic® 55 A2

Référence: 6001070

Dimensions

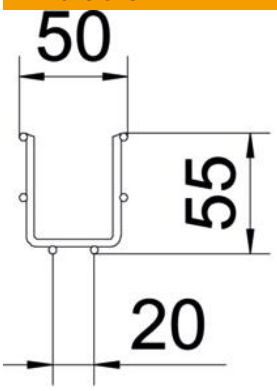

Longueur	3 000 mm
Largeur	50 mm
Largeur	1,97 in
Hauteur	55 mm
Hauteur	2,17 in
Cote B	52 mm
Dimension H	58 mm

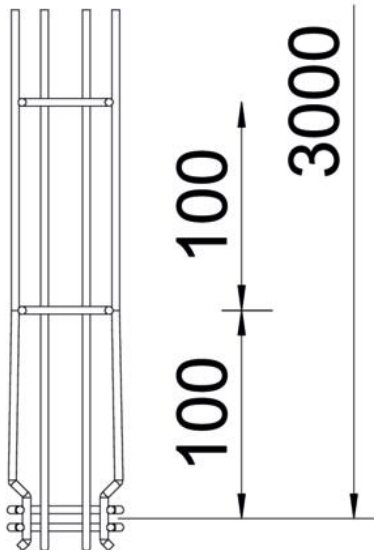

Fiche technique

Chemin de câbles en treillis GR-Magic® 55 A2

Référence: 6001070

Caractéristiques techniques

Version du connecteur	raccord intégré
Type de fixation du système de montage	Sol Plafond Mur
Maintien en fonction	oui
Séparateur (plaquette) intégré	sans
Section utile	16 cm²
Section utile	1600 mm²
Forme de profilé	Forme en U
Acier inoxydable, teint	oui
Raccord sans vis	oui
Type de test de charge selon CEI 61537	Type II
Type de raccord du système de chemin de câble	Fixation à déclic

Charges

Espacements utilisables entre supports min.	1 m
Espacements utilisables entre supports max.	2,5 m
Distance entre supports 1,0m	0,35 kN/m
Distance entre supports 1,5m	0,2 kN/m
Distance entre supports 2,0m	0,1 kN/m
Distance entre supports 2,5m	0,1 kN/m

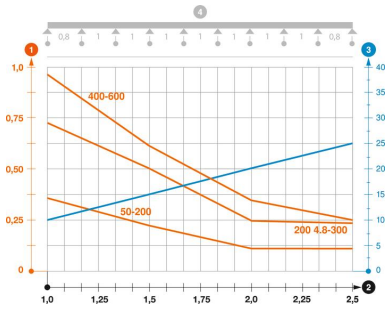

Diagramme de charge chemin de câbles en treillis type GRM 55 VA

1. Charge de chemins de câbles/d'échelles à câbles en kN/m sans charge d'homme
2. Portée en m
3. Déflexion de l'aile en mm avec kN/m autorisé
4. Schéma de charge pour le procédé de contrôle

— Courbe de charge avec largeur du chemin de câbles/de l'échelle à câbles en mm

— Courbe de déflexion de l'aile en fonction de l'écartement