Fiche technique

Rail profilé MS4141, fente 22 mm, A2, perforation latérale

Référence: 1123016

Rail profilé en C lourd pour l'installation individuelle de structures porteuses pour, par exemple, des chemins de câbles, ou comme console pour armoires électriques. Également utilisable pour la pose de câbles, en association avec des brides de fixation rapides avec attache en U.

U 22

A2 acier inoxydable 1.4301

2B nu, traité

Données de base

Référence	1123016
Typee	MSL4141PP3000A2
Désignation 1	Rail profilé
Désignation 2	perfo 3 faces, ouverture 22mm
Fabricant	OBO
Dimension	3000x41x41
Matériau	acier inoxydable 1.4301
Surface Norme de surface	nu, traité
Unité d'emballage minimale	3
Unité de quantité	Mètre
Poids	179,4 kg
Unité de poids	kg/100 m
Empreinte CO2 (GWP) du berceau à la porte	10,1792 kg COe / 1 Mètre

Fiche technique

Rail profilé MS4141, fente 22 mm, A2, perforation latérale

Référence: 1123016

Dimensions

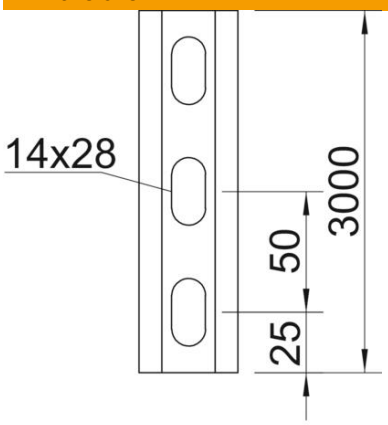

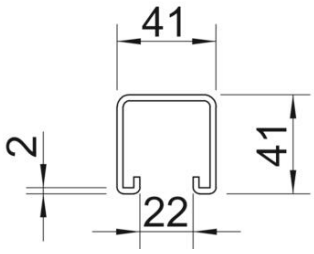

Longueur	3 000 mm
Largeur	41 mm
Hauteur	41 mm
Cote L	3 000 mm

Caractéristiques techniques

Séparable	non
Type de perforation	3 faces perforées
Modèle	Profilé simple
Écart du perçage central	50 mm
Maintien en fonction	non
Dimension du trou	14x28 mm
Épaisseur du matériau	2 mm
Avec perforation	oui
avec denture	oui
Forme de profilé	Profilé en C
Ouverture	22 mm
Valeur statistique A	2,01 cm²
Valeur statistique Iy	5,13 cm
Valeur statistique Iz	5,88 cm
Valeur statistique Wy	2,51 cm²
Valeur statistique Wz	2,69 cm²