Fiche technique

Boîte de dérivation X 25

Réf. 2005074

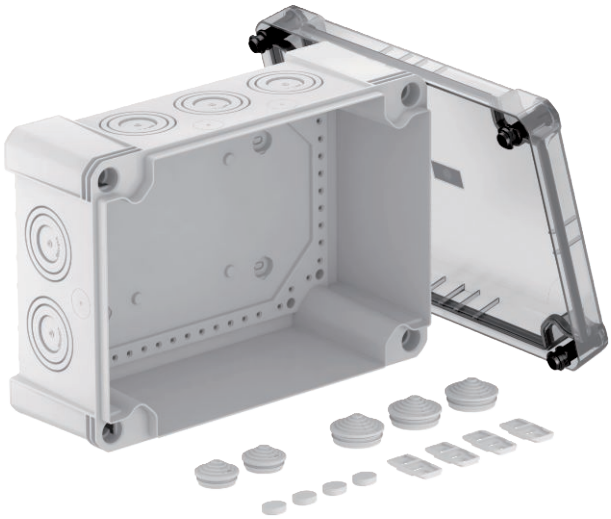

Les boîtes de dérivation robustes de la série X intègrent les câbles électriques. Conviennent pour l'extérieur et l'intérieur. Les orifices d'insertion ont un marquage, ce qui facilite l'introduction des câbles.Pour une utilisation en extérieur sans abri, il faut protéger les boîtes de dérivation des intempéries directes (p. ex. neige, vent, pluie ou soleil). Le couvercle est plombable.

CE RoHS conform IP 67 25 mm² 10 M25 M40 IK 08 M50 750 V UV RESISTANT 650° 11

PC Polycarbonate

Texte de produit auxiliaire : conseil	La boîte de dérivation a été contrôlée selon DIN EN 60670-1, VDE 0606-1:2014 (EN 60670-1:2005 + Cor.:2007 + Cor.:2010 + A1:2013) et DIN EN 60670-22, VDE 0606-22:2007 (EN 60670-22:2006)
Texte de produit auxiliaire 1	La boîte de dérivation répond aux exigences du contrôle de l'indice de protection selon IP 67 conformément à DIN EN 60529, VDE0470-1:2014 (EN 60529/AC:2016)
Texte de produit auxiliaire 2	Le couvercle est fabriqué dans un matériau transparent pour pouvoir mieux observer les encastrements.

Données de base

N° d'article	2005074
Type	X25 LGR-TR
Dimension	286x202x125
Couleur	gris / transparent
Matériau	Polycarbonate
Matériau : abréviation	PC
Unité de vente minimale	1,00 pc
Poids	96,50 kg/100 pc

Fiche technique

Boîte de dérivation X 25

Réf. 2005074

Caractéristiques techniques

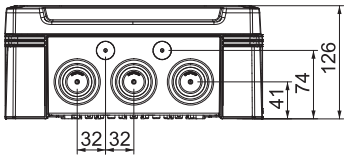

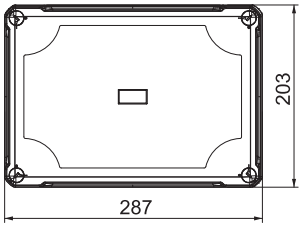

Longueur	286,00 mm
Largeur	202,00 mm
Hauteur	126,00 mm
Dimension intérieure	271x187x110 mm
Dimensions LxBxH	286x202x126 mm
Emboîtable	☑
Nombre d'entrées	10,00
Type de l'entrée	Membrane étagée sectionnable
Type du passage sur le boîtier	Prédécoupe
Tension d'isolation de mesure Ui	750,00 V
Équipement	sans
Couvercle	non transparent
Fixation du couvercle	vissé
Entrées	10 x Ø25/40/50
Entrée par l'arrière	□
Modèle testé antidéflagrant	□
ininflammable	résistant aux flammes selon la norme VDE 0471/DIN 695 partie 2-1, température de test 650 °C
forme	rectangulaire
Renforcé par fibres de verre	☑
Sans halogène	☑
Section max. du conducteur	25,00 mm²
Avec blindage	□
Avec couvercle	☑
Type de montage	sur le chemin de câbles
Type de montage	Montage au mur/plafond
Section nominale	10,00 - 25,00 mm²
Tension nominale	750,00 V
Indice de protection	IP67
Indice de protection	IP 67
Indice de protection code IK	IK08
Plombable	☑
Anti-chocs	☑
Plage de températures d'utilisation	-25,00 - 65,00 °C
Couvercle transparent	☑
Résistant aux intempéries	☑