Fiche technique

Parasurtenseur à 1 pôle avec report d'alarme 280 V

Référence: 5094727

Parafoudre de type 2

• Unité complète, comprenant une cartouche et un socle, prémontée et prête à raccorder
• Convient aux systèmes de réseau TN
• Cartouche enfichable, cartouche séparable du socle sans outil
• Avec report d'alarme, contact de fermeture libre de potentiel, pour surveiller le fonctionnement
• Avec dispositif de coupure thermodynamique
• Avec indicateur visuel de défaut
• Grande capacité de conduction du courant avec une longue durée de vie
• Raccordements marqués

Exemple d'application: bâtiment résidentiel, maison individuelle et industrie
* Complet = couvercle et socle

Mu | Type 2 | LPZ 1→2 | FS | 230/400 V System

Données de base

Référence	5094727
Typee	V20-C 1+FS-280
Désignation 1	Parafoudre V20
Désignation 2	1 pôle, report d'alarme
Fabricant	OBO
Dimension	280V
Unité d'emballage minimale	1
Unité de quantité	pc
Poids	12,4 kg
Unité de poids	kg/100 pc
Empreinte CO2 (GWP) du berceau à la porte	0,4484 kg CO2e / 1 Pièce

Dimensions

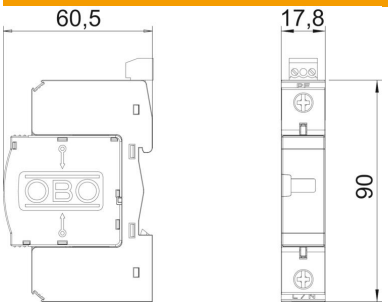

Fiche technique

Parasurtenseur à 1 pôle avec report d'alarme 280 V

Référence: 5094727

Caractéristiques techniques

[redacted]

Courant de décharge maximal (8/20 µs) [total]	20 kA
Temps de réponse	<25 ns
Coupe-feu	non
Modèle	1 pôle + FS
Modèle	1
Largeur en unités de division (TE, 17,5 mm)	1
Température de service max.	80 °C
Température de service min.	-40 °C
Report d'alarme	oui
Tension max. permanente CA	280 V
fusible de puissance intégré	non
Section de conducteur rigide (unifilaire/multifilaire) max.	35 mm²
Section de conducteur rigide (unifilaire/multifilaire) min.	2,5 mm²
ZPF	1→2
Protection max contre les surintensités côté réseau	125
Calibre de fusible maximum	125 A
Courant de décharge maximal (8/20 µs)	40 kA
Type de montage	Rail DIN 35 mm
Courant de décharge nominal (8/20)	20 kA
Courant décharge nominal (8/20 µs) [L-N]	20 kA
Tension nominale CA (50 / 60 Hz)	230 V
Type du réseau	TN
Classe d'essais type 2	oui
Indice de protection	IP20
Niveau de protection	≤1,3
Signalisation sur l'appareil	optique
Type selon EN 61643-11	Type 2
SPD selon CEI 61643-1	classe II
Plage de températures d'utilisation max.	80 °C
Plage de températures d'utilisation min.	-40 °C