Fiche technique

Boîte de dérivation X 02

Réf. 2005004

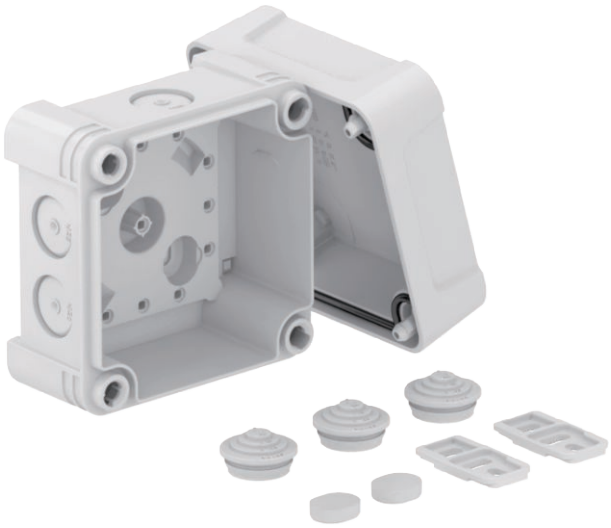

Les boîtes de dérivation robustes de la série X intègrent les câbles électriques. Conviennent pour l'extérieur et l'intérieur. Les orifices d'insertion ont un marquage, ce qui facilite l'introduction des câbles.Pour une utilisation en extérieur sans abri, il faut protéger les boîtes de dérivation des intempéries directes (p. ex. neige, vent, pluie ou soleil). Le couvercle est plombable.

IP 67 | 7 | 2,5 mm² | M20 | IK 09 | 750 V | UV RESISTANT | 650°

PC Polycarbonate

Texte de produit auxiliaire : conseil	La boîte de dérivation a été contrôlée selon DIN EN 60670-1, VDE 0606-1:2014 (EN 60670-1:2005 + Cor.:2007 + Cor.:2010 + A1:2013) et DIN EN 60670-22, VDE 0606-22:2007 (EN 60670-22:2006)
Texte de produit auxiliaire 1	La boîte de dérivation répond aux exigences du contrôle de l'indice de protection selon IP 67 conformément à DIN EN 60529, VDE0470-1:2014 (EN 60529/AC:2016)

Données de base

N° d'article	2005004
Type	X02 LGR
Dimension	95x95x72
Couleur	gris clair
Numéro RAL	7035
Matériau	Polycarbonate
Matériau : abréviation	PC
Unité de vente minimale	1,00 pc
Poids	17,80 kg/100 pc

Fiche technique

Boîte de dérivation X 02

Réf. 2005004

Caractéristiques techniques

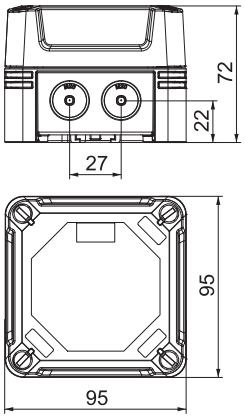

Longueur	95,00 mm
Largeur	95,00 mm
Hauteur	72,00 mm
Dimension intérieure	85x85x57 mm
Dimensions LxBxH	95x95x72 mm
Emboîtable	☑
Nombre d'entrées	7,00
Type de l'entrée	Membrane étagée sectionnable
Type du passage sur le boîtier	Prédécoupe
Tension d'isolation de mesure Ui	750,00 V
Équipement	sans
Couvercle	non transparent
Fixation du couvercle	vissé
Entrées	7 x Ø20
Entrée par l'arrière	☐
Modèle testé antidéflagrant	☐
ininflammable	résistant aux flammes selon la norme VDE 0471/DIN 695 partie 2-1, température de test 650 °C
forme	carré
Renforcé par fibres de verre	☑
Sans halogène	☑
Section max. du conducteur	2,50 mm²
Avec blindage	☐
Avec couvercle	☑
Type de montage	sur le chemin de câbles
Type de montage	Montage au mur/plafond
Section nominale	1,00 - 2,50 mm²
Tension nominale	750,00 V
Indice de protection	IP67
Indice de protection	IP 67
Indice de protection code IK	IK09
Plombable	☑
Anti-chocs	☑
Plage de températures d'utilisation	-25,00 - 65,00 °C
Couvercle transparent	☐
Résistant aux intempéries	☑