Fiche technique

Presse-étoupe divisible, bague d'étanchéité, 1 câble, gris clair
Réf. 2024942

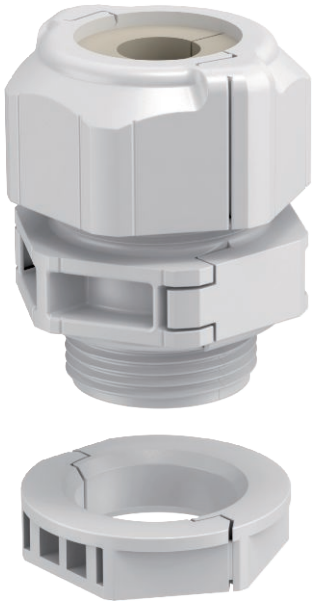

Le presse-étoupe divisible V-TEC TB.. garantit, à l'instar de tous les presse-étoupes V-TEC une étanchéité sûre des câbles. L'installation de câbles préconfectionnés ou de conduits par exemple ne pose aucun problème grâce à la divisibilité du presse-étoupe et est rapide.
V-TEC TB est sans pareil, même pour le postéquipement d'une installation existante ainsi qu'en tant que « Presse-étoupe de réparation » : une installation est possible sans démontage de câbles préposés ni interruption de la production en cours.

IP 67 | M20 | M | UV RESISTANT | 650°

PC Polycarbonate

Texte de produit auxiliaire : conseil	Les différentes bagues d'étanchéité permettent une étanchéisation de divers diamètres, selon la bague choisie. La pince d'expansion est un outil idéal pour ouvrir la bague d'étanchéité. Elle permet d'insérer rapidement et aisément les différents câbles.
Texte de produit auxiliaire 1	Le kit de raccords filetés comprend un raccord intermédiaire, un écrou borgne et le joint, le contre-écrou désassemblé est bien entendu aussi fourni.

Données de base

N° d'article	2024942
Type	V-TEC TB20 06-08
Dimension	M20
Couleur	gris clair
Matériau	Polycarbonate
Matériau : abréviation	PC
Unité de vente minimale	5,00 pc
Poids	2,13 kg/100 pc

Fiche technique

Presse-étoupe divisible, bague d'étanchéité, 1 câble, gris clair
Réf. 2024942

Caractéristiques techniques

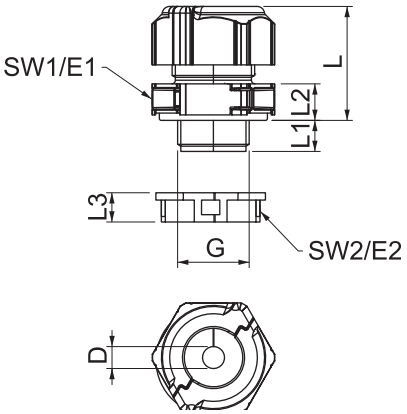

Dimension E1	33,50 mm
Dimension E2	29,00 mm
Dimension G	M20x1,5 mm
Dimension L	30,00 mm
Dimension L min.	24,50 mm
Dimension L max.	30,50 mm
Dimension L1	10,00 mm
Dimension L2	8,50 mm
SW 1	30,00 mm
SW 2	27,00 mm
Modèle	droit
Type d'étanchéité	Bague d'étanchéité
Protection antiflexion	☐
Capacité d'étanchéité D	6,00 - 8,00 mm
antidéflagrant	☐
Presse-étoupe pour câbles plats	☐
Pour zone explosive	sans
Pour zone explosive gaz	sans
Pour zone explosive poussières	sans
ininflammable	résistant aux flammes selon la norme VDE 0471/DIN 695 partie 2-1, température de test 650 °C
Filetage	M20x1,5
Type de filetage	métrique
Longueur de filetage	10,00 mm
Pas de filetage	1,50 mm
Diamètre nominal du filetage	20,00
Renforcé par fibres de verre	☐
Sans halogène	☑
Couple instantané	2,00 Nm
Bague d'étanchéité à usage multiple	☐
Avec contre-écrou	☑
Anti-chocs	☑
Indice de protection	IP67
Presse-étoupe divisible	☑
Plage de températures d'utilisation	-20,00 - 80,00 °C
Possibilité de décharge de traction	☐