# Fiche technique

## Support Keystone BRK-Key A45

## Référence: 6121084

Support (champ d'inscription et sortie oblique incl.) pour module Keystone. Largeur de l'ouverture : 14,9 mm ; hauteur de l'ouverture : 19,4 mm.



PC/ABS Polycarbonate/Acrylonitryl-butadiène-styrène

### Données de base

| | |
|---|---|
| Référence | 6121084 |
| Typee | BRK Key A45 rws |
| Désignation 1 | Support Keystone |
| Désignation 2 | Keystone A45 RAL 9010 |
| Fabricant | OBO |
| Dimension | 45x45x20 |
| Couleur | blanc pur; RAL 9010 |
| Matériau | Polycarbonate/Acrylonitryl-butadiène-styrène |
| Unité d'emballage minimale | 1 |
| Unité de quantité | pc |
| Poids | 1 kg |
| Unité de poids | kg/100 pc |
| Empreinte CO2 (GWP) du berceau à la porte | 0,1962 kg CO2e / 1 Pièce |

# Fiche technique

## Support Keystone BRK-Key A45

## Référence: 6121084

### Dimensions

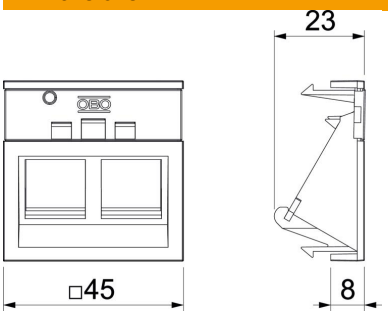


| | |
|---|---|
| Longueur | 20 mm |
| Largeur | 45 mm |
| Hauteur | 45 mm |