Fiche technique

Étrier de suspension

Réf. 6363938

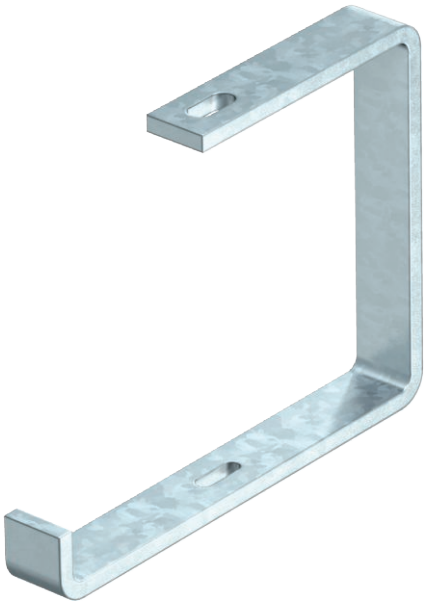

Étrier de suspension en C pour chemins de câbles.

St	Acier
FT	galvanisé à chaud par trempage

Données de base

N° d'article	6363938
Type	AHB 300 FT
Désignation 1	Etrier de suspension en C
Désignation 2	Acier plat
Dimension	B300mm
Matériau	Acier
Matériau : abréviation	St
Surface	galvanisé à chaud par trempage
Surface selon DIN	DIN EN ISO 1461
Surface : abréviation	FT
Unité de vente minimale	1,00 pc
Poids	130,00 kg/100 pc

Fiche technique

Étrier de suspension

Réf. 6363938

Caractéristiques techniques

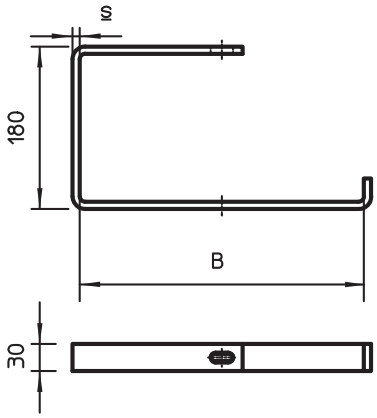

Longueur	300,00 mm
Dimension B	315,00 mm
Modèle	Étrier de suspension (étrier C)
Fixation de chemins	peut être vissé
F sur plafond	0,35 kN
pour largeur	300,00 - 300,00 mm
Compatible avec la sécurité de fonctionnement	☐
Convient pour un chemin de câbles	☑
Convient pour une échelle à câbles	☐
Convient pour un chemin de câbles en treillis	☐
Diamètre du trou	11,00 mm
Réglable	☐

Charge adm. :

Fiche technique

Étrier de suspension

Réf. 6363938

Caractéristiques techniques

Charge adm. :