Fiche technique

Conducteur isolé isCon® Professional Plus, noir

Réf. 5408002

Se référer à la notice de montage en vigueur pour l'installation du conducteur isolé OBO isCon®.

- Conducteur isolé résistant aux hautes tensions
- Exempt de décharge de surface
- Protection mécanique supplémentaire (manteau de protection noir)
- Pour le maintien de la distance de séparation selon CEI 62305 (VDE 0185-305-3)
- Testé selon CEI/EN 62561-1 (VDE 0185-561-1) avec H1/150 kA
- Distance de séparation équivalente se ≤ 0,75 m (air) et se ≤ 1,5 m (matériau plein)
- Testé selon CEI TS 62561-8 (VDE V 0185-561-8)
- Sans halogène
- Charge au feu 4,3 kWh/m
- Convient pour l'installation en zones EX 1/2 et 21/22
  lorsqu'il est installé conformément à sa notice de montage la plus récente

Données de base

N° d'article	5408002
Type	isCon Pro+ 75 SW
Désignation 1	Conducteur isolé
Désignation 2	touret de 25m
Dimension	ø 23mm
Couleur	noir
Unité de vente minimale	25,00 m
Poids	69,40 kg/100 m

Caractéristiques techniques

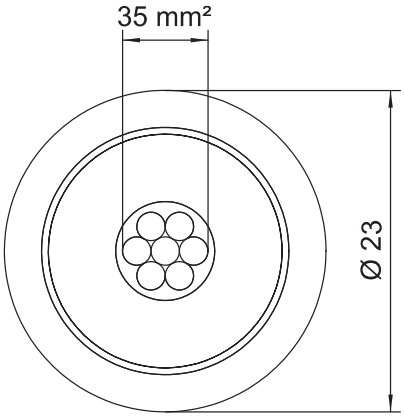

Distance de séparation équivalente s(e)/m	0,75
Diamètre	23,00 mm
Modèle isolé haute tension	☑
Bague normalisée	25 ca. m
Dimension nominale Ø	23 mm
Section	35,00 mm²