# Fiche technique

## Raccord de goulotte et couvre-joint

## Référence: 6113020

Couvre-joint pour le socle des goulottes d'appareillage Rapid 45-2 afin de dissimuler les bords de coupe et pour un raccordement impeccable des segments de goulottes. Les couvre-joints sont emboîtés sur la goulotte. Convient aux largeurs de goulotte de 100 mm et de 165 mm.

PC/ABS Polycarbonate/Acrylonitryl-butadiène-styrène

### Données de base

| | |
|---|---|
| Référence | 6113020 |
| Désignation 1 | Couvre-joint |
| Désignation 2 | pour Rapid 45-2 100 et 165 |
| Fabricant | OBO |
| Dimension | 168x55x15 |
| Couleur | blanc pur; RAL 9010 |
| Matériau | Polycarbonate/Acrylonitryl-butadiène-styrène |
| Unité d’emballage minimale | 6 |
| Unité de quantité | pc |
| Poids | 0,861 kg |
| Unité de poids | kg/100 pc |

# Fiche technique

## Raccord de goulotte et couvre-joint

## Référence: 6113020

### Dimensions

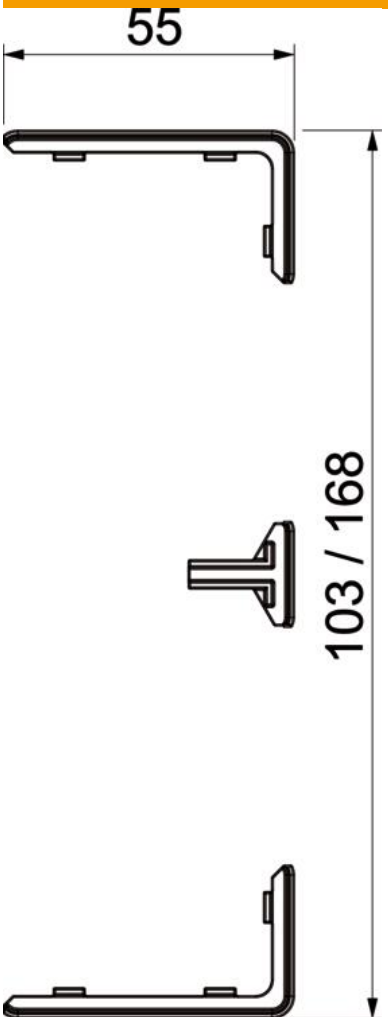


| | |
|---|---|
| Longueur | 15 mm |
| Largeur | 55 mm |
| Hauteur | 27 mm |

# Fiche technique

## Raccord de goulotte et couvre-joint

## Référence: 6113020

### Caractéristiques techniques

| | |
|---|---|
| Modèle | Cache pour découpes de goulottes |
| Type de fixation | Pousser (avant montage) |
| forme | symétrique |
| pour largeur de goulotte | 100,17 mm |
| pour hauteur de goulotte | 53 mm |
| Sans halogène | oui |
| Largeur de la partie supérieure | 45 mm |
| Indice de protection | IP40 |
| Indice de protection code IK | IK08 |
| Plage de températures d'utilisation max. | 60 °C |
| Plage de températures d'utilisation min. | -15 °C |