Fiche technique

Collier starQuick

Réf. 2146320

Possibilité de les placer côte à côte jusqu'à la taille SQ-28.
Charge de rupture : avec vis DIN 96 ; diamètre 4,5 mm, charge de rupture minimale à 20°.Le collier starQuick® type SQ est un programme exhaustif de colliers de haute qualité qui conviennent particulièrement à une utilisation en extérieur, dans les sites publics, dans les parkings, sous les ponts et sur des ouvrages d'art en acier. Les influences environnementales ne peuvent pas affecter les colliers : ils sont fabriqués en polyamide résistant aux rayons UV et aux intempéries.
Dans sa totalité, le programme comprend treize dimensions et couvre une plage de serrage de 10 à 65 mm. Il permet la fixation aisée de différents systèmes de tuyaux. starQuick s'adapte aussi bien aux tubes en matière plastique mais aussi en métal et convient de ce fait aux installations électriques et sanitaires. Les colliers peuvent être montés sur le mur ou au plafond. Le montage sans outil est particulièrement rapide et simple. Le montage de plusieurs tubes est également possible en toute simplicité :
- en montant en série les différents colliers
- en utilisant le double support qui assure une fixation et un écartement sûrs sous forte charge.
- en les fixant sur des rails pour écartements et nombre de colliers arbitraires.

starQuick est fiable et peut subir de fortes sollicitations. Il possède un système de sécurité breveté qui assure que les tubes soient longtemps maintenus à leur emplacement de montage. Grâce au collier fermé sur toute sa circonférence, un maintien optimal du tube est assuré.

PA Polyamide

Données de base

N° d'article	2146320
Type	SQ-40 LGR
Désignation 1	Collier starQuick
Dimension	39,3-44,5mm
Couleur	gris clair
Numéro RAL	7035
Matériau	Polyamide
Matériau : abréviation	PA
Unité de vente minimale	25,00 pc
Poids	1,71 kg/100 pc

Fiche technique

Collier starQuick

Réf. 2146320

Caractéristiques techniques

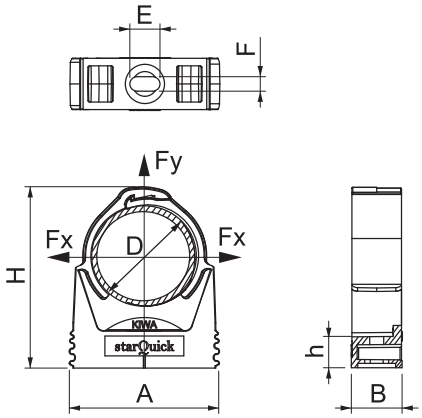

Dimension A	52,00 - 52,00 mm
Dimension B	17,00 mm
Dimension E	10,00 mm
Dimension F	4,50 mm
Dimension H	69,50 mm
Dimension h	10,50 mm
Emboîtable	☑
Nombre de câbles/tubes	1,00
Type de fixation	Trou de vis
Charge de rupture	1,20 kN
ininflammable	résistant aux flammes selon la norme VDE 0471/DIN 695 partie 2-1, température de test 650 °C
Fermé	☑
Dimension nominale	40-44
Sans halogène	☑
Avec garniture	☐
Montage du collier	Trou de passage avec écrou starQuick M6 ou M8
Système d'enclenchement	☑
Plage de serrage D	39,30 - 44,50 mm
Résistant aux UV	☑