# Fiche technique

## Goulotte de distribution AX 40, largeur de goulotte 90

## Référence: 6131306

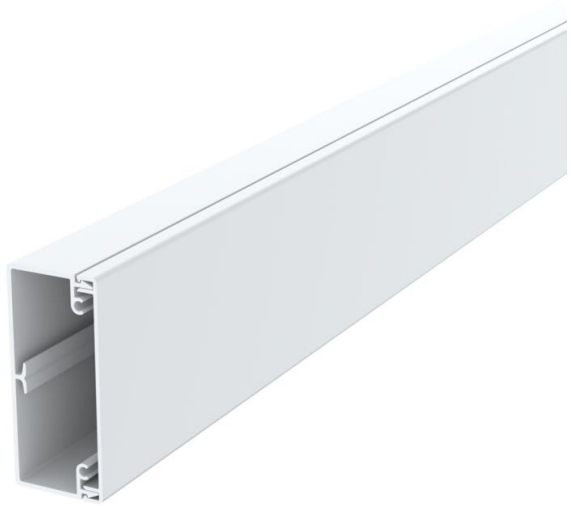

Goulotte de distribution AXIS pour la distribution encastrée des câbles.
Socle de moulure avec fond perforé pour le montage direct au mur.
Socle et couvercle livrés montés.

PVC Chlorure de polyvinyle

### Données de base

| | |
|---|---|
| Référence | 6131306 |
| Désignation 1 | Goulotte de distribution |
| Désignation 2 | AXIS SET 40x90 9010 |
| Fabricant | OBO |
| Couleur | blanc pur; RAL 9010 |
| Matériau | Chlorure de polyvinyle |
| Unité d'emballage minimale | 20 |
| Unité de quantité | Mètre |
| Poids | 88,7 kg |
| Unité de poids | kg/100 m |
| Empreinte CO (GWP) du berceau à la porte | 1,3524 kg COe / 1 Mètre |

# Fiche technique

## Goulotte de distribution AX 40, largeur de goulotte 90

## Référence: 6131306

### Dimensions

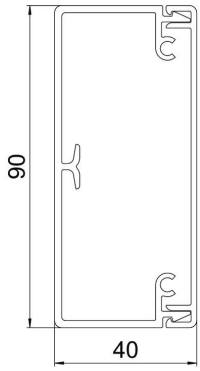


| | |
|---|---|
| Longueur | 2 000 mm |
| Largeur | 90 mm |
| Hauteur | 39,7 mm |

### Caractéristiques techniques

| | |
|---|---|
| Nombre de séparateurs fixes | 0 |
| Nombre de câbles NYM 3 x 2,5 mm² Ø 11,5 mm (sans boîte) | 15 |
| Nombre de séparateurs enfichables | 1 |
| Modèle couvercle goulottes de distribution | desserrer |
| Type de fixation | Perforation au fond |
| Maintien en fonction | non |
| Sans halogène | non |
| Étrier de retenue de câble | non |
| Raccord de conduit | non |
| Livraison en rouleau | non |
| Section utile | 2700 mm² |
| Indice de protection | IP40 |
| Film de protection | non |
| Indice de protection code IK | IK08 |
| Plage de températures d'utilisation max. | 60 °C |
| Plage de températures d'utilisation min. | -5 °C |
| Transparent | non |