Fiche technique

Boîtier non équipé X 10 avec rail DIN profilé

Réf. 2005564

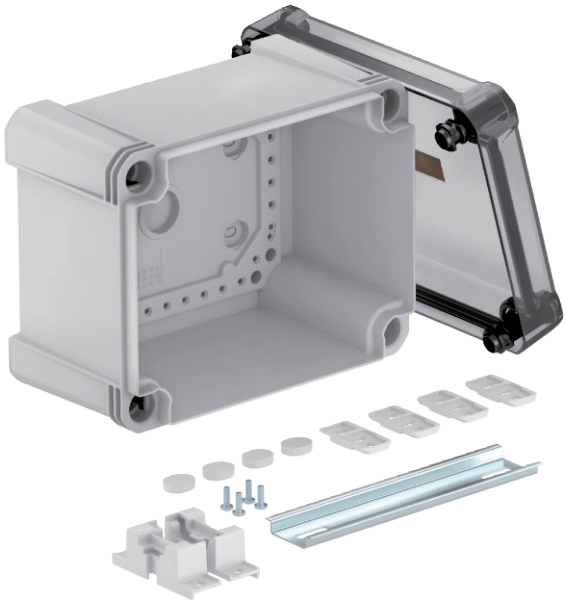

Boîtier non équipé solide de la série X pour des installations électriques individuelles. Conviennent pour l'extérieur et l'intérieur. Pour une utilisation en extérieur sans abri, il faut protéger les boîtes de dérivation des intempéries directes (p. ex. neige, vent, pluie ou soleil). Le couvercle est plombable.

PC Polycarbonate

Texte de produit auxiliaire : conseil	La boîte de dérivation a été contrôlée selon DIN EN 60670-1, VDE 0606-1:2014 (EN 60670-1:2005 + Cor.:2007 + Cor.:2010 + A1:2013) et DIN EN 60670-22, VDE 0606-22:2007 (EN 60670-22:2006)
Texte de produit auxiliaire 1	La boîte de dérivation répond aux exigences du contrôle de l'indice de protection selon IP 67 conformément à DIN EN 60529, VDE0470-1:2014 (EN 60529/AC:2016)
Texte de produit auxiliaire 2	Avec rail profilé de type 2069 et kit de fixation.

Données de base

N° d'article	2005564
Type	X10C R LGR-TR
Dimension	190x150x125
Couleur	gris / transparent
Matériau	Polycarbonate
Matériau : abréviation	PC
Unité de vente minimale	1,00 pc
Poids	65,60 kg/100 pc

Fiche technique

Boîtier non équipé X 10 avec rail DIN profilé

Réf. 2005564

Caractéristiques techniques

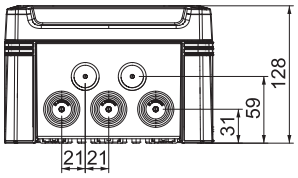

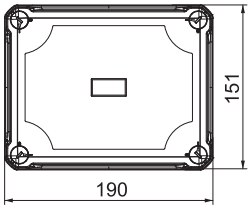

Longueur	191,00 mm
Largeur	151,00 mm
Hauteur	126,00 mm
Dimension intérieure	177x137x110 mm
Dimensions LxBxH	191x151x126 mm
Possibilité d'extension	☐
Fixation du couvercle	vissé
Forme	carré
Convient pour application extérieur	☑
Avec couvercle	☑
Type de montage	sur le chemin de câbles
Type de montage	En saillie
Indice de protection	IP67
Indice de protection	IP 67
Indice de protection code IK	IK09
Niveau de protection	II
Plage de températures d'utilisation	-25,00 - 65,00 °C
Couvercle transparent	☑
Résistant aux intempéries	☑