Fiche technique

Douille terminale de tube, divisible métrique, noir

Réf. 2047979

Douille terminale divisible à emboîter sur les tubes d'installation électrique métriques.
La douille terminale divisible peut être utilisée pour des réparations conformes à la réglementation sur des installations existantes. Étant donné qu'un branchement des câbles n'est plus nécessaire, la durée du montage est réduite.

PE Polyéthylène

Données de base

N° d'article	2047979
Type	129 TB M40 SW
Désignation 1	Douille terminale double coque
Désignation 2	métrique
Dimension	M40
Couleur	noir
Matériau	Polyéthylène
Matériau : abréviation	PE
Unité de vente minimale	30,00 pc
Poids	0,79 kg/100 pc

Fiche technique

Douille terminale de tube, divisible métrique, noir

Réf. 2047979

Caractéristiques techniques

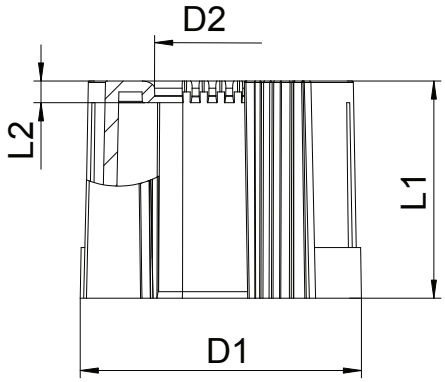

Dimension D1	44,00 mm
Dimension D2	33,40 mm
Dimension L1	30,00 mm
Dimension L2	3,00 mm
Modèle	Emboîtement
pour diamètre de tube	40,00 mm
Taille	M40
Sans halogène	☑
Surface brossée	☐
Surface polie	☐