Fiche technique

Kit d'éclissage droit Magic 85

Réf. 6069010

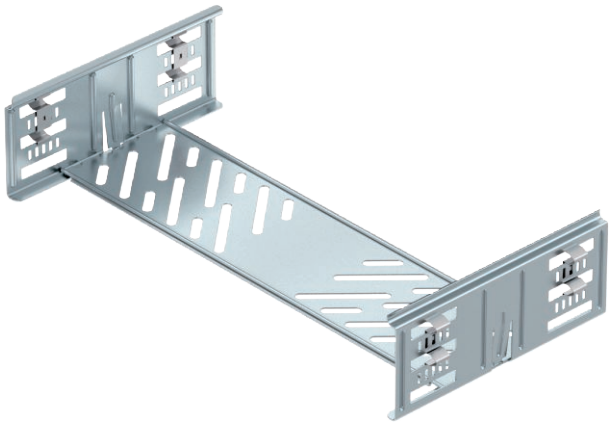

Kit d'éclisses rapides avec fixation rapide pour les éclissages sans vis de chemins de câbles perforés d'une hauteur d'aile de 85 mm.

St	Acier
FS	galvanisé par bande

Texte de produit auxiliaire : conseil	Grâce à une forme de construction optimisée, l'éclisse peut être utilisée pour réaliser des rayons et pour combler les longueurs quand l'installation est exposée aux grandes variations de température.

Données de base

N° d'article	6069010
Type	KTSMV 840 FS
Désignation 1	Kit d'éclissage rapide
Désignation 2	pour chemin de câbles Magic
Dimension	85x400x200
Matériau	acier
Matériau : abréviation	St
Surface	galvanisé par bande
Surface selon DIN	DIN EN 10346
Surface : abréviation	FS
Unité de vente minimale	1,00 pc
Poids	57,30 kg/100 pc

Fiche technique

Kit d'éclissage droit Magic 85

Réf. 6069010

Caractéristiques techniques

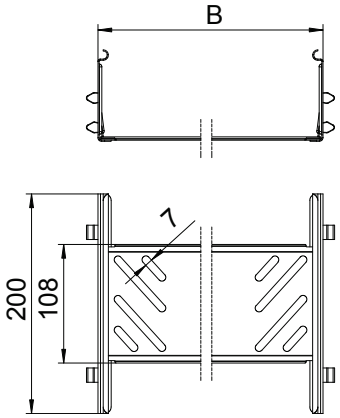

Longueur	200,00 mm
Largeur	400,00 mm
Hauteur latérale	85,00 mm
Dimension B	400,00 mm
Dimensions	85x400 mm
Modèle	Raccord droits
Épaisseur de tôle	1,00 mm
Convient pour un chemin de câbles	☑
Convient pour un chemin de câbles en treillis	☐
Convient pour une échelle à câbles	☐
Compatible avec la sécurité de fonctionnement	☐
Raccord articulé horizontal	☐
Raccord articulé vertical	☐
Acier inoxydable, teinté	☐
Type de raccordement	connecteur sans vis