Fiche technique

Pendard TP

Réf. 6364403

Pendard TP à fixer sur plafonds en béton.

St	Acier
FT	galvanisé à chaud par trempage

Texte de produit auxiliaire : conseil	Si le pendard est fixé au plafond ou s'il est serré avec un boulon traversant pour renforcer la tête, il est impératif d'utiliser systématiquement l'entretoise type DS 4 pour des raisons de stabilité. le pendard type TP peut être utilisé comme console jusqu'à une longueur maximale de 345 mm.

Données de base

N° d'article	6364403
Type	TPS 445 FT
Désignation 1	Pendard TP
Dimension	L445mm
Matériau	Acier
Matériau : abréviation	St
Surface	galvanisé à chaud par trempage
Surface selon DIN	DIN EN ISO 1461
Surface : abréviation	FT
Unité de vente minimale	1,00 pc
Poids	75,00 kg/100 pc

Fiche technique

Pendard TP

Réf. 6364403

Caractéristiques techniques

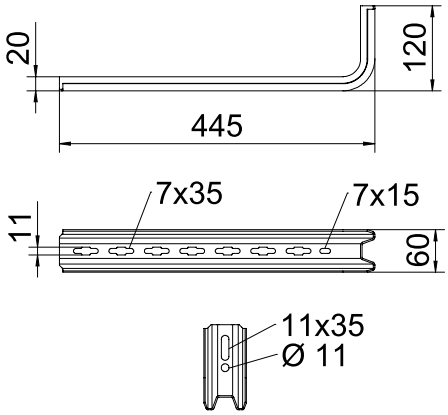

Longueur	445,00 mm
Largeur	60,00 mm
Dimension L	445,00 mm
Dimensions	20 x 60 x 2 mm
Modèle	Profilé en S
Compatible avec la sécurité de fonctionnement	☐
Acier inoxydable, teinté	☐

Fiche technique

Pendard TP

Réf. 6364403

Diagramme de charges

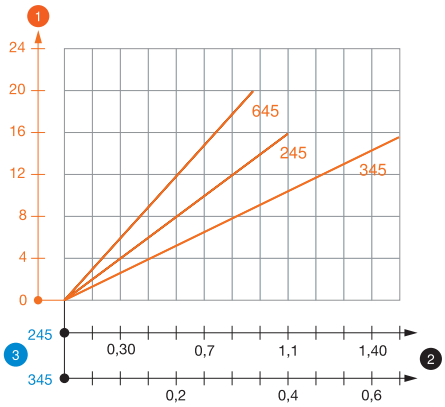

Titre des valeurs de charge_caractéristiques des chevilles	Valeurs de charge des chevilles pour pendard TP
Note de bas de page Tableau de charge	Charge F maxi. (totale) = poids des câbles + chemin de câbles + console + pendard. Les valeurs du tableau pour la charge bilatérale tiennent compte de la distance entre axes existante ai = 17 cm. Les indications de capacité de charge sont démultipliées en cas d'utilisation dans du béton non fissuré. Les valeurs mentionnées concernent un béton de la classe de résistance C20/25. Les conditions de montage de l'agrément du DIBt (chevilles) doivent être respectées !
Titres du tableau de charge	Charge sur console d'un seul côté

Diagramme de charge du montant TP de type TPS

1. Déflexion de l'extrémité de la tige de suspension avec charge autorisée
2. Charge de console autorisée en kN sans charge d'homme
3. Longueur de console en mm

— Courbe de charge avec longueurs de montant en mm

Valeurs de charge des chevilles pour pendard TP

charge unilatérale

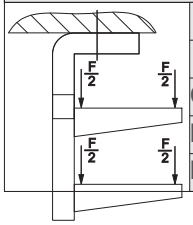

	Charge maximale [kN]		
	Largeur de console [mm]		
Cheville type	145	245	345
BZ-U 8-30-41/95	1,50	1,00	0,65
BZ-U 10-30-50/110	1,50	1,50	0,65

charge bilatérale

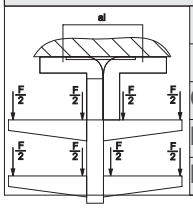

	Charge maximale [kN]		
	Largeur de console [mm]		
Cheville type	145	245	345
BZ-U 8-30-41/95	1,50	1,50	1,20
BZ-U 10-30-50/110	1,50	1,50	1,50

Charge F maxi. (totale) = poids des câbles + chemin de câbles + console + pendard. Les valeurs du tableau pour la charge bilatérale tiennent compte de la distance entre axes existante ai = 17 cm. Les indications de capacité de charge sont démultipliées en cas d'utilisation dans du béton non fissuré. Les valeurs mentionnées concernent un béton de la classe de résistance C20/25. Les conditions de montage de l'agrément du DIBt (chevilles) doivent être respectées !

Valeurs de charge des chevilles pour pendard TP

T1	**charge unilatérale**			
T2		**Charge maximale [kN]**		
T3		**Largeur de console [mm]**		
T4	**Cheville type**	**145**	**245**	**345**
	BZ-U 8-30-41/95	**1,5**	**1**	**0,65**
	BZ-U 10-30-50/110	**1,5**	**1,5**	**0,65**