Fiche technique

Douille terminale de tube, divisible, métrique, gris clair

Réf. 2047898

Douille terminale divisible à emboîter sur les tubes d'installation électrique métriques.
La douille terminale divisible peut être utilisée pour des réparations conformes à la réglementation sur des installations existantes. Étant donné qu'un branchement des câbles n'est plus nécessaire, la durée du montage est réduite.

PE Polyéthylène

Données de base

N° d'article	2047898
Type	129 TB M63
Désignation 1	Douille terminale double coque
Désignation 2	métrique
Dimension	M63
Couleur	gris clair
Numéro RAL	7035
Matériau	Polyéthylène
Matériau : abréviation	PE
Unité de vente minimale	20,00 pc
Poids	1,14 kg/100 pc

Fiche technique

Douille terminale de tube, divisible, métrique, gris clair

Réf. 2047898

Caractéristiques techniques

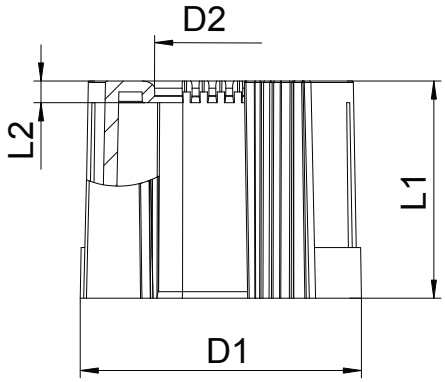

Dimension D1	67,00 mm
Dimension D2	56,00 mm
Dimension L1	30,00 mm
Dimension L2	3,00 mm
Modèle	Emboîtement
pour diamètre de tube	63,00 mm
Taille	M63
Sans halogène	☑
Surface brossée	☐
Surface polie	☐