# Fiche technique

## Chemin de câbles MKS-Magic® 85

## Réf. 6059107

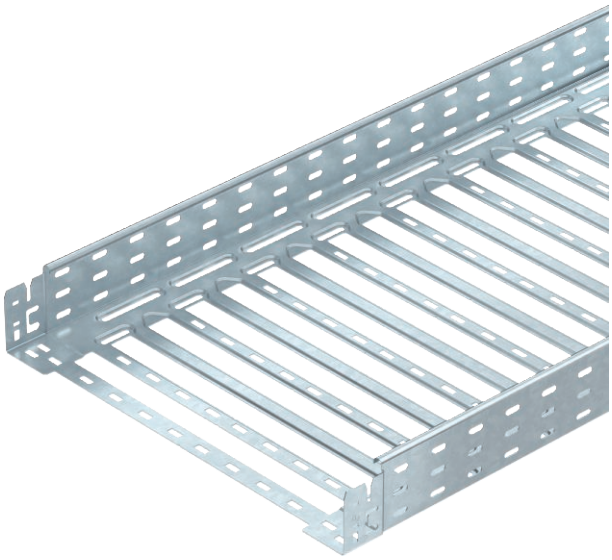

Chemin de câbles avec système de fixation rapide intégré La longueur utile des chemins de câbles est de 3 000 mm.
Le chemin de câble dispose d'une perforation latérale continue de 7 x 20 mm pour l'installation d'éléments de montage et de raccordement supplémentaires.À partir d'une largeur de 200 mm selon la directive VdS 2092 avec perforation de 30 % à utiliser sous des installations d'arrosage.

| | |
|---|---|
| St | Acier |
| FT | galvanisé à chaud par trempage |

| | |
|---|---|
| Texte de produit auxiliaire : conseil | La liaison équipotentielle constante est garantie sans élément supplémentaire. |

### Données de base

| | |
|---|---|
| N° d'article | 6059107 |
| Type | MKSM 850 FT |
| Désignation 1 | Chemin de câbles MKSM |
| Désignation 2 | perforé, avec éclissage Magic |
| Fabricant | OBO |
| Dimension | 85x500x3050 |
| Matériau | acier |
| Matériau : abréviation | St |
| Surface | galvanisé à chaud par trempage |
| Surface selon DIN | DIN EN ISO 1461 |
| Surface : abréviation | FT |
| Unité de vente minimale | 3,00 m |
| Poids | 400,00 kg/100 m |

# Fiche technique

## Chemin de câbles MKS-Magic® 85

## Réf. 6059107

### Caractéristiques techniques

| | |
|---|---|
| Section utile | 42.300,00 mm² |
| Section utile | 423,00 cm² |
| Compatible avec la sécurité de fonctionnement | ☐ |
| Version du connecteur | raccord intégré |
| Avec couvercle | ☐ |
| Perforation de montage dans le fond | ☑ |
| Schéma de perçage NATO | ☐ |
| Acier inoxydable, teinté | ☐ |
| Perforation latérale | ☑ |
| Modèle longue portée | ☐ |

### Dimensions

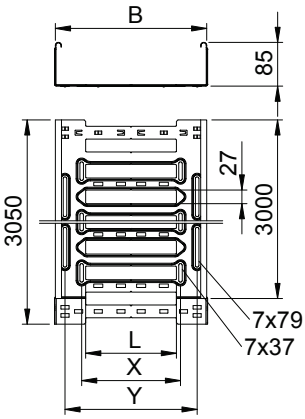


| | |
|---|---|
| Longueur | 3.050,00 mm |
| Largeur | 500,00 mm |
| Hauteur | 85,00 mm |
| Hauteur latérale | 85,00 mm |
| Dimension B | 500,00 mm |
| Dimension L | 380,00 mm |
| Dimension x | 396,00 mm |
| Dimension y | 462,00 mm |
| Épaisseur de tôle | 1,00 mm |

### Charge adm. :

| | |
|---|---|
| Distance par rapport au support 1,5m | 1,40 kN/m |
| Distance par rapport au support 2,0m | 1,10 kN/m |
| Distance par rapport au support 2,5m | 0,85 kN/m |

### Charge adm. :

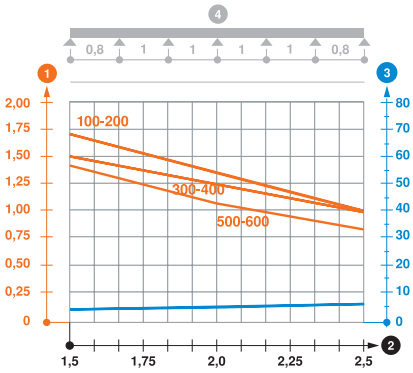


Diagramme de charge du chemin de câbles MKSM 85

1. Charge de chemins de câbles/d'échelles à câbles en kN/m sans charge d'homme
2. Portée en m
3. Déflexion de l'aile en mm avec kN/m autorisé
4. Schéma de charge pour le procédé de contrôle

— Courbe de charge avec largeur du chemin de câbles/de l'échelle à câbles en mm

— Courbe de déflexion de l'aile en fonction de l'écartement