Fiche technique

Console TPSA

Référence: 6364268



Console pour le montage sur pendards TPS ou comme console murale dans le cadre d'une pose standard du chemin de câbles pour la sécurité de fonctionnement selon DIN 4102 partie 12.

St	Acier
FS	galvanisé par bande

Données de base

Référence	6364268
Typee	TPSA 295 FS
Désignation 1	Console murale TP
Désignation 2	utilisée comme montant/console
Fabricant	OBO
Dimension	B295mm
Couleur	zinc
Matériau	Acier
Surface	galvanisé par bande
Norme de surface	DIN EN 10346
Unité d'emballage minimale	1
Unité de quantité	pc
Poids	52 kg
Unité de poids	kg/100 pc
Empreinte CO2 (GWP) du berceau à la porte	1,2146 kg CO2e / 1 Pièce

Fiche technique

Console TPSA

Référence: 6364268

Dimensions

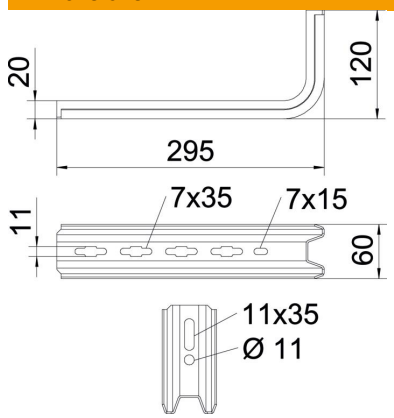

Longueur	295 mm
Largeur	60 mm
Hauteur	20 mm
Cote B	295 mm

Caractéristiques techniques

Modèle	Console murale et sur montant
Maintien en fonction	oui
pourr largeur max.	200 mm
pour largeur min.	200
Acier inoxydable, teint	non