Fiche technique

Chemin de câbles MKS-Magic® 85

Réf. 6059090

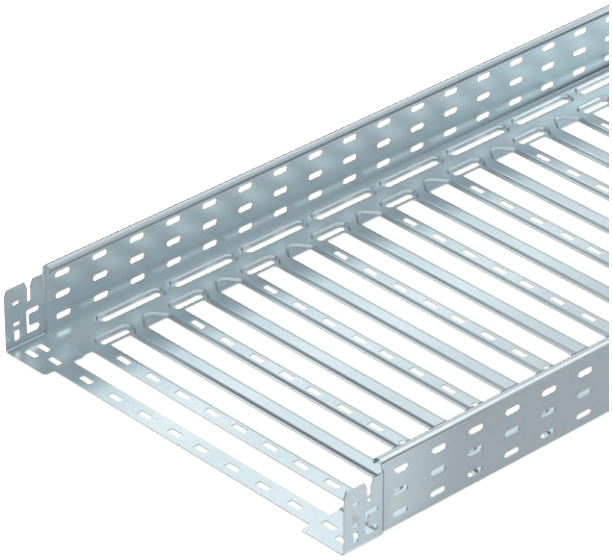

Chemin de câbles avec système de fixation rapide intégré La longueur utile des chemins de câbles est de 3 000 mm.
Le chemin de câble dispose d'une perforation latérale continue de 7 x 20 mm pour l'installation d'éléments de montage et de raccordement supplémentaires.À partir d'une largeur de 200 mm selon la directive VdS 2092 avec perforation de 30 % à utiliser sous des installations d'arrosage.

St	Acier
FS	galvanisé par bande

Texte de produit auxiliaire : conseil	La liaison équipotentielle constante est garantie sans élément supplémentaire.

Données de base

N° d'article	6059090
Type	MKSM 850 FS
Désignation 1	Chemin de câbles MKSM
Désignation 2	perforé, avec éclissage Magic
Fabricant	OBO
Dimension	85x500x3050
Matériau	acier
Matériau : abréviation	St
Surface	galvanisé par bande
Surface selon DIN	DIN EN 10346
Surface : abréviation	FS
Unité de vente minimale	3,00 m
Poids	366,89 kg/100 m

Fiche technique

Chemin de câbles MKS-Magic® 85

Réf. 6059090

Caractéristiques techniques

Section utile	42.300,00 mm²
Section utile	423,00 cm²
Compatible avec la sécurité de fonctionnement	☐
Version du connecteur	raccord intégré
Avec couvercle	☐
Perforation de montage dans le fond	☑
Schéma de perçage NATO	☐
Acier inoxydable, teinté	☐
Perforation latérale	☑
Modèle longue portée	☐

Dimensions

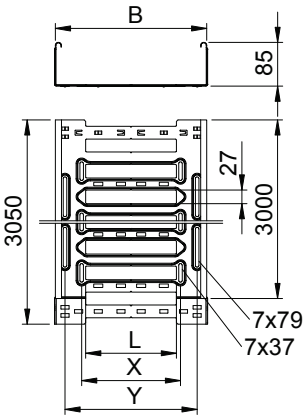

Longueur	3.050,00 mm
Largeur	500,00 mm
Hauteur	85,00 mm
Hauteur latérale	85,00 mm
Dimension B	500,00 mm
Dimension L	380,00 mm
Dimension x	396,00 mm
Dimension y	462,00 mm
Épaisseur de tôle	1,00 mm

Charge adm. :

Distance par rapport au support 1,5m	1,40 kN/m
Distance par rapport au support 2,0m	1,10 kN/m
Distance par rapport au support 2,5m	0,85 kN/m

Charge adm. :

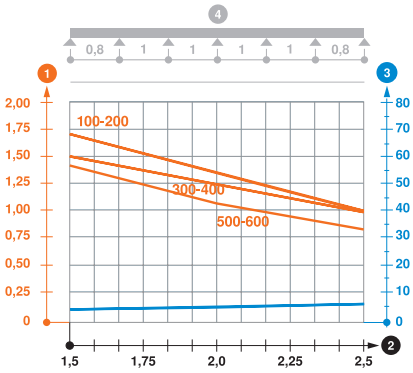

Diagramme de charge du chemin de câbles MKSM 85

1. Charge de chemins de câbles/d'échelles à câbles en kN/m sans charge d'homme
2. Portée en m
3. Déflexion de l'aile en mm avec kN/m autorisé
4. Schéma de charge pour le procédé de contrôle

— Courbe de charge avec largeur du chemin de câbles/de l'échelle à câbles en mm

— Courbe de déflexion de l'aile en fonction de l'écartement