Fiche technique

Presse-étoupe divisible, bague d'étanchéité, multiple, gris clair
Réf. 2024931

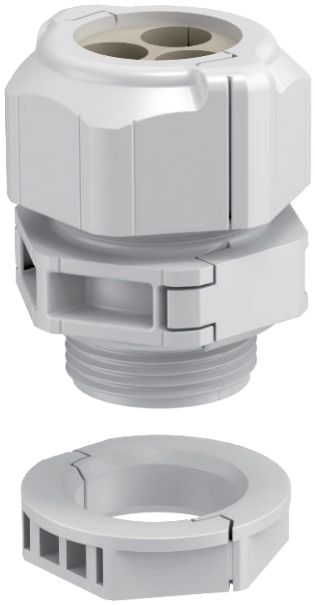

Le presse-étoupe divisible V-TEC TB.. garantit, à l'instar de tous les presse-étoupes V-TEC une étanchéité sûre des câbles. L'installation de câbles préconfectionnés ou de conduits par exemple ne pose aucun problème grâce à la divisibilité du presse-étoupe et est rapide.
V-TEC TB est sans pareil, même pour le postéquipement d'une installation existante ainsi qu'en tant que « Presse-étoupe de réparation » : une installation est possible sans démontage de câbles préposés ni interruption de la production en cours.

RoHS conform | IP 67 | M25 | M | UV RESISTANT | 650°

PC Polycarbonate

Texte de produit auxiliaire : conseil	Les embouts d'étanchéité servent à introduire plusieurs câbles avec un raccord fileté. Selon l'usage, les diamètres de perçage indiqués sont réduits de 1 à 2 mm pour le serrage du raccord fileté du câble. La pince d'expansion est un outil idéal pour ouvrir la bague d'étanchéité. Elle permet d'insérer rapidement et aisément les différents câbles.
Texte de produit auxiliaire 1	Le kit de raccords filetés comprend un raccord intermédiaire, un écrou borgne et le joint, le contre-écrou désassemblé est bien entendu aussi fourni.
Texte de produit auxiliaire 2	Autres bagues d'étanchéité à usage multiple sur demande.

Données de base

N° d'article	2024931
Type	V-TEC TB25 4x8
Dimension	M25
Couleur	gris clair
Matériau	Polycarbonate
Matériau : abréviation	PC
Unité de vente minimale	5,00 pc
Poids	2,95 kg/100 pc

Fiche technique

Presse-étoupe divisible, bague d'étanchéité, multiple, gris clair
Réf. 2024931

Caractéristiques techniques

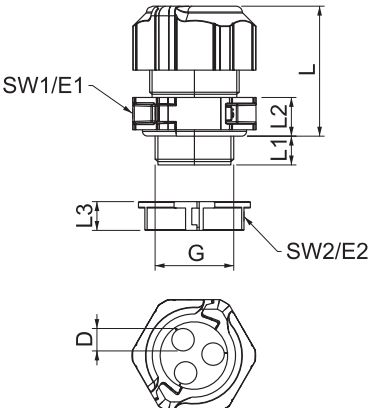

Dimension D	8,00 mm
Dimension E1	39,00 mm
Dimension E2	34,50 mm
Dimension G	M25x1,5 mm
Dimension L	41,00 mm
Dimension L min.	31,50 mm
Dimension L max.	40,00 mm
Dimension L1	11,00 mm
Dimension L2	10,00 mm
SW 1	35,00 mm
SW 2	32,00 mm
Nombre de trous de perçage	4,00
Modèle	droit
Type d'étanchéité	Bague d'étanchéité
Protection antiflexion	☐
antidéflagrant	☐
Presse-étoupe pour câbles plats	☐
Pour zone explosive	sans
Pour zone explosive gaz	sans
Pour zone explosive poussières	sans
ininflammable	résistant aux flammes selon la norme VDE 0471/DIN 695 partie 2-1, température de test 650 °C
Filetage	M25x1,5
Type de filetage	métrique
Longueur de filetage	11,00 mm
Pas de filetage	1,50 mm
Diamètre nominal du filetage	25,00
Renforcé par fibres de verre	☐
Sans halogène	☑
Couple instantané	4,00 Nm
Bague d'étanchéité à usage multiple	☑
Avec contre-écrou	☑
Anti-chocs	☑
Six pans cote sur angulaire	35,00 mm
Indice de protection	IP67
Presse-étoupe divisible	☑
Plage de températures d'utilisation	-20,00 - 80,00 °C
Possibilité de décharge de traction	☐