Fiche technique

Parafoudre combiné V50, 3+NPE, 280 V

Réf. 5093526

Parafoudre combiné type 1+2 • Pour la liaison équipotentielle de protection contre la foudre selon NF EN 62305 (IEC 62305) • Capacité d'écoulement du courant de foudre de 12,5 kA (10/350) par pôle et jusqu'à 50 kA (10/350) au total • Parafoudre modulaire débrochable avec dispositif de coupure dynamique et voyant d'état • Mécanisme de verrouillage des cartouches avec protection contre les vibrations et codage de tension • Plastique retardateur de la flamme selon UL 94 V-0 • Les variantes FS possèdent un contact inverseur libre de potentiel pour le report d'alarme

Application : liaison équipotentielle de foudre pour bâtiments de classe III et IV.

Type 1+2 LPZ 0→2

Texte de produit auxiliaire 1	* Complet = cartouche(s) et base

Dimensions

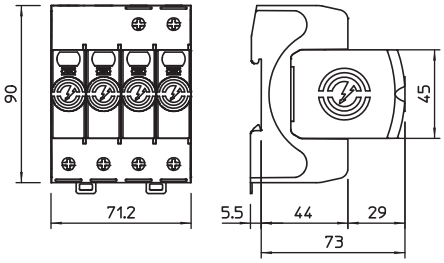

Données de base

N° d'article	5093526
Type	V50-3+NPE-280
Dimension	280V
Unité de vente minimale	1,00 pc
Poids	58,80 kg/100 pc

Fiche technique

Parafoudre combiné V50, 3+NPE, 280 V

Réf. 5093526

Caractéristiques techniques

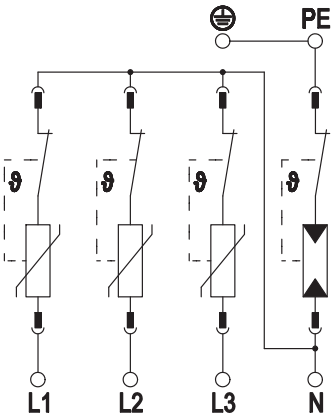

Type selon EN 61643-11	Type 1+2
Type selon CEI 61643-11	classe I+II
Type selon UL1449	Type 4
Tension nominale CA (50 / 60 Hz)	230,00 V
Tension max de régime permanent CA (V)	280,00 V
Tension continue max. (L-N)	280,00 V
Tension continue max. (N-PE)	255,00 V
Courant de décharge nominal (8/20)	30,00 kA
Courant décharge nominal (8/20 µs) [L-N]	30,00 kA
Courant de décharge maximal (8/20 µs)	50,00 kA
Courant de décharge maximal (8/20 µs) [L-N]	50,00 kA
Courant de choc de décharge (10/350 µs)	12,50 kA
Courant de choc de décharge (10/350 µs) [N-PE]	50,00 kA
Courant de choc de décharge (10/350 µs) [L-N/PE]	12,50 kA
Courant de foudre (10/350) [total]	50,00 kA
Courant de décharge maximal (8/20 µs) [total]	80,00 kA
Niveau de protection commun [L-PE]	2,50 kV
Niveau de protection	1,30 kV
Niveau de protection [L-N]	1,30 kV
Niveau de protection [N-PE]	1,50 kV
Tension résiduelle [L-N] @ 1 kA	0,7 kV
Tension résiduelle [L-N] @ 5 kA	0,8 kV
Tension résiduelle [L-N] @ 7 kA	0,9 kV
Tension résiduelle [L-N] @ 12,5 kA	1,0 kV
Capacité de coupure de courant de suite (eff) [N-PE]	0,10 kA
Temps de réponse	25 ns
Temps de réponse [L-N]	25 ns
Temps de réponse [N-PE]	100 ns
Protection max contre les surintensités côté réseau	160 A gL/gG
Résistance aux court-circuits avec la protection max contre les surintensités côté réseau	50 kA eff
Tension TOV [L-N] - fail safe mode - 120 min	440,00 V
Tension TOV [L-N] - withstand mode - 5 s	335,00 V
Tension TOV [N-PE] - withstand mode - 200 ms	1.200,00 V
Plage de température de service	-40-+80 °C
Humidité de l'air	5,00 - 95,00 %
Voyants d'affichage des fonctions/des défauts	optique
Ports	One-Port-SPD
Modèle	3+N/PE
Nombre de pôles	4,00

Fiche technique

Parafoudre combiné V50, 3+NPE, 280 V

Réf. 5093526

Caractéristiques techniques

Section de raccordement (min.)	1,50 mm²
Section de raccordement (max.)	35,00 mm²
Section de raccordement (min.)	16,00 AWG
Section de raccordement (max.)	2,00 AWG
Couple	4,00 Nm
Couple de serrage	35,00 Lbs
Type de montage	Rail DIN 35 mm
Matériau du boîtier	PA UL 94 V-0
Lieu d'installation	Intérieur
Indice de protection	IP20
Cotes de montage (LxBxH)	90x71,2x78,5 mm
Écartement minimal	1,50 mm
Homologations	UL
Section de raccordement - report d'alarme	0,5-1,5 mm²
Section de raccordement - report d'alarme	21-16 AWG
Couple de serrage des bornes FM	0,20 Nm
Couple de serrage des bornes FM	1,70 Lbs
Courant du conducteur de protection	< 5 µA
Coupe-feu	□
Taille	4 modules
Report d'alarme	□
fusible de puissance intégré	□
Section de conducteur flexible max. (à fil fin)	35,00 mm²
Section de conducteur rigide max. (unifilaire ou multifilaire)	35,00 mm²
Section de conducteur flexible (à fils de faible diamètre)	1,50 - 35,00 mm²
Section de conducteur flexible (à fils de faible diamètre)	16,00 - 2,00 AWG
Section de conducteur rigide (unifilaire ou multifilaire)	16,00 - 2,00 AWG
Section de conducteur rigide (unifilaire ou multifilaire)	1,50 - 35,00 mm²
Signalisation sur l'appareil	optique