Fiche technique

Chemin de câbles MKSM 60

Réf. 6059012

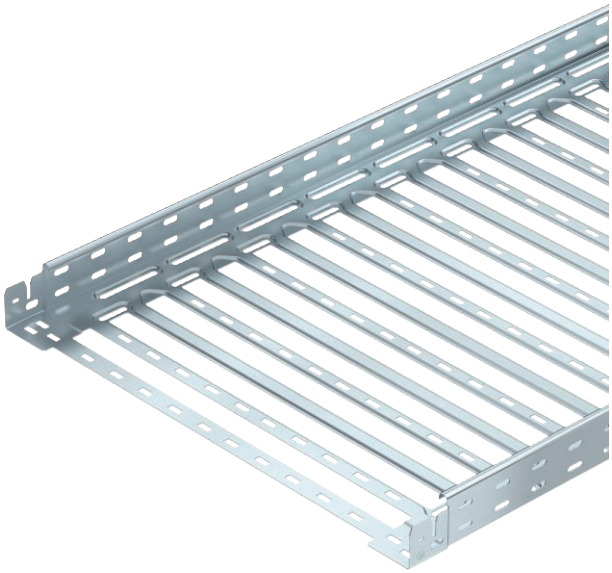

Chemin de câbles avec système de fixation rapide intégré La longueur utile des chemins de câbles est de 3 000 mm.
Le chemin de câble dispose d'une perforation latérale continue de 7 x 20 mm pour l'installation d'éléments de montage et de raccordement supplémentaires.À partir d'une largeur de 200 mm selon la directive VdS 2092 avec perforation de 30 % à utiliser sous des installations d'arrosage.

St	Acier
FS	galvanisé par bande

Texte de produit auxiliaire : conseil	La liaison équipotentielle constante est garantie sans élément supplémentaire.
Texte produit Normes	Le chemin de câbles est testé pour le montage au-dessus de faux plafonds coupe-feu (largeurs de chemins de câbles comprises entre 100 et 400 mm). L'exécution et les paramètres de montage correspondent aux certificats en vigueur. Pour des informations complémentaires, se reporter au catalogue consacré aux systèmes de protection contre les incendies.

Données de base

N° d'article	6059012
Type	MKSM 660 FS
Désignation 1	Chemin de câbles MKSM
Désignation 2	perforé, avec éclissage Magic
Fabricant	OBO
Dimension	60x600x3050
Matériau	acier
Matériau : abréviation	St
Surface	galvanisé par bande
Surface selon DIN	DIN EN 10346
Surface : abréviation	FS
Unité de vente minimale	3,00 m
Poids	368,85 kg/100 m

Fiche technique

Chemin de câbles MKSM 60

Réf. 6059012

Caractéristiques techniques

Section utile	35.800,00 mm²
Section utile	358,00 cm²
Compatible avec la sécurité de fonctionnement	☐
Version du connecteur	raccord intégré
Avec couvercle	☐
Perforation de montage dans le fond	☑
Schéma de perçage NATO	☐
Acier inoxydable, teinté	☐
Perforation latérale	☑
Modèle longue portée	☐

Dimensions

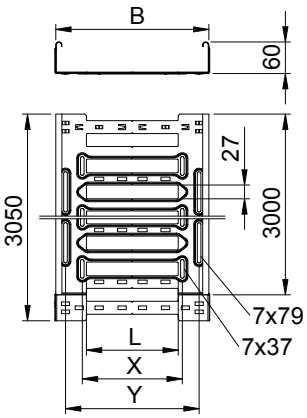

Longueur	3.050,00 mm
Largeur	600,00 mm
Hauteur	60,00 mm
Hauteur latérale	60,00 mm
Dimension B	600,00 mm
Dimension L	480,00 mm
Dimension x	496,00 mm
Dimension y	562,00 mm
Épaisseur de tôle	1,00 mm

Charge adm. :

Distance par rapport au support 1,5m	1,50 kN/m
Distance par rapport au support 2,0m	1,00 kN/m
Distance par rapport au support 2,5m	0,70 kN/m

Charge adm. :

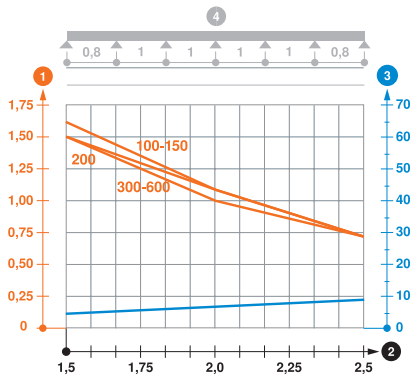

Diagramme de charge du chemin de câbles MKSM 60

1. Charge de chemins de câbles/d'échelles à câbles en kN/m sans charge d'homme
2. Portée en m
3. Déflexion de l'aile en mm avec kN/m autorisé
4. Schéma de charge pour le procédé de contrôle

— Courbe de charge avec largeur du chemin de câbles/de l'échelle à câbles en mm

— Courbe de déflexion de l'aile en fonction de l'écartement