Fiche technique

Presse-étoupe divisible, bague d'étanchéité fermée, gris clair
Réf. 2024970

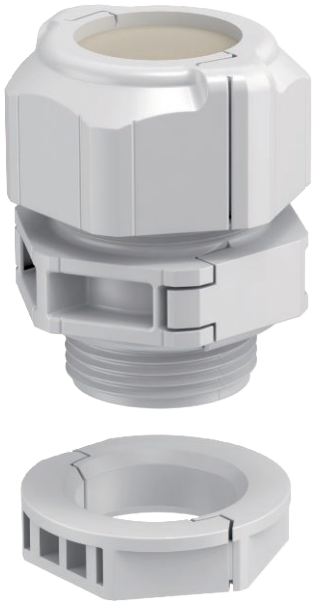

Le presse-étoupe divisible V-TEC TB.. garantit, à l'instar de tous les presse-étoupes V-TEC une étanchéité sûre des câbles. L'installation de câbles préconfectionnés ou de conduits par exemple ne pose aucun problème grâce à la divisibilité du presse-étoupe et est rapide.
V-TEC TB est sans pareil, même pour le postéquipement d'une installation existante ainsi qu'en tant que « Presse-étoupe de réparation » : une installation est possible sans démontage de câbles préposés ni interruption de la production en cours.

IP 67 | M32 | M | UV RESISTANT | 650°

PC Polycarbonate

Texte de produit auxiliaire : conseil	La bague d'étanchéité fermée permet le perçage universel du/des diamètre(s) de joint nécessaires. La pince d'expansion est un outil idéal pour ouvrir la bague d'étanchéité. Elle permet d'insérer rapidement et aisément les différents câbles.
Texte de produit auxiliaire 1	Le kit de raccords filetés comprend un raccord intermédiaire, un écrou borgne et le joint, le contre-écrou désassemblé est bien entendu aussi fourni.

Données de base

N° d'article	2024970
Type	V-TEC TB32
Dimension	M32
Couleur	gris clair
Matériau	Polycarbonate
Matériau : abréviation	PC
Unité de vente minimale	5,00 pc
Poids	7,76 kg/100 pc

Fiche technique

Presse-étoupe divisible, bague d'étanchéité fermée, gris clair
Réf. 2024970

Caractéristiques techniques

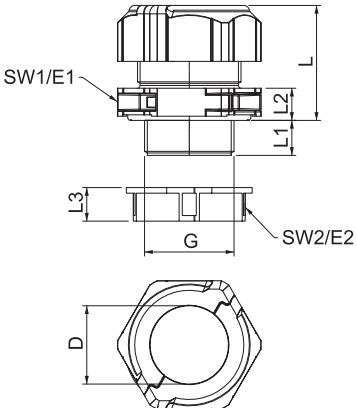

Dimension E	51,50 mm
Dimension E1	51,50 mm
Dimension E2	43,00 mm
Dimension G	M32x1,5 mm
Dimension L	41,00 mm
Dimension L min.	32,00 mm
Dimension L max.	41,00 mm
Dimension L1	14,00 mm
Dimension L2	10,00 mm
SW	46,00 mm
SW 1	46,00 mm
SW 2	40,00 mm
Modèle	droit
Type d'étanchéité	Bague d'étanchéité
Protection antiflexion	☐
antidéflagrant	☐
Presse-étoupe pour câbles plats	☐
Pour zone explosive	sans
Pour zone explosive gaz	sans
Pour zone explosive poussières	sans
ininflammable	résistant aux flammes selon la norme VDE 0471/DIN 695 partie 2-1, température de test 650 °C
Filetage	M32x1,5
Type de filetage	métrique
Longueur de filetage	14,00 mm
Pas de filetage	1,50 mm
Diamètre nominal du filetage	32,00
Renforcé par fibres de verre	☐
Sans halogène	☑
Couple instantané	8,00 Nm
Bague d'étanchéité à usage multiple	☐
Avec contre-écrou	☑
Anti-chocs	☑
Indice de protection	IP67
Presse-étoupe divisible	☑
Plage de températures d'utilisation	-20,00 - 80,00 °C
Possibilité de décharge de traction	☐