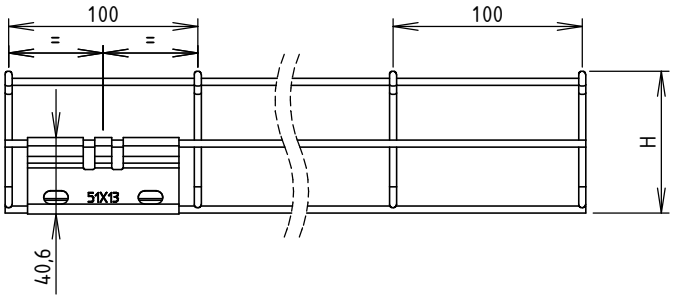

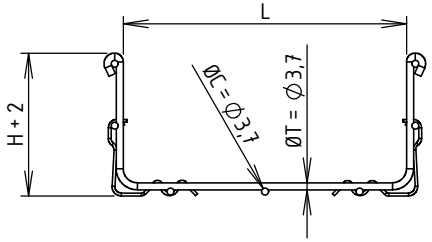

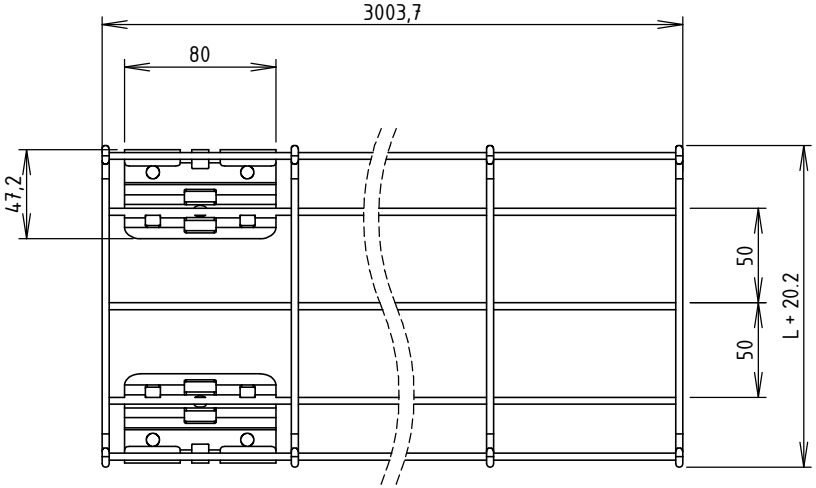

ECLISSE AUTO BFR ECO Ø3.9 Z275		CC BFR60 Z100					CC BFR60 PRE-ECLISSE Z100				
CODE	POIDS NET (Kg)	CODE	L (mm)	H (mm)	POIDS NET (Kg)	CPS portée 1.5/2.0/2.5 m (daN/m)	CODE	L (mm)	POIDS NET (Kg)	COLISAGE CC BFR60 (m)	COLISAGE ECLISSE (NR)
MV51113	0.085	MV50530	50	75	1.850	15/10/7.5	MV50580	50	1.935	24	8
		MV50531	100		2.240	28/18/14	MV50581	100	2.410		16
		MV50532	150		2.629		MV50582	150	2.799	12	8
		MV50533	200		3.548	32/25/16	MV50583	200	3.718		

Chaque longueur de chemin de câbles est livrée avec 2 éclisses.
Sauf pour la largeur 50, livrée avec 1 seule éclisse (voir colisage)

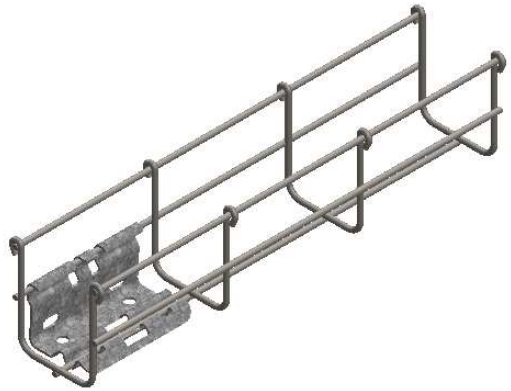

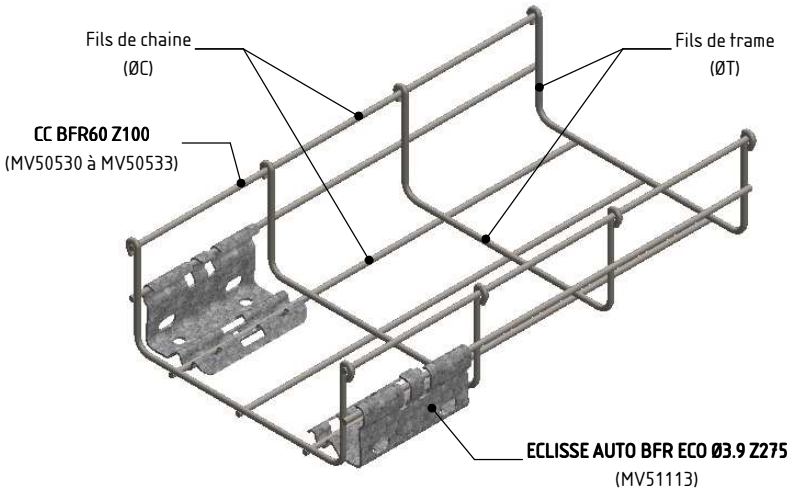

ECLISSE AUTO BFR ECO Ø3.9 Z275:
Matière: BANDE REFENDUE 1.50 S350GD + Z275
Revêtement: Z275 - NF EN 10346
CC BFR60 Z100:
Matière: FIL Ø3.7 C9D - NF EN 16120-2
Revêtement: Z100 - NF EN 10244-2
CPS (Charge Pratique de Sécurité selon NF EN 61537)

GEWISS MAVIL
Usine de Liernais
BP 1
21430 LIERNAIS
TEL.: 03.80.90.51.00
FAX: 03.80.84.43.66

DESIGNATION:
CC BFR60 PRE-ECLISSE Z100

DESSINE PAR:	BERGEROT D.	VERIFIE PAR:	LEGUY C.
DATE:	15/09/2016	ECHELLE:	1:4
N°:	MV50580 à MV50583_02		

FORMAT A4 H