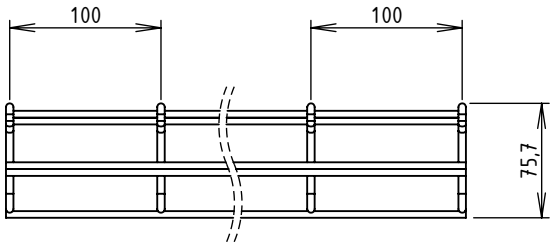


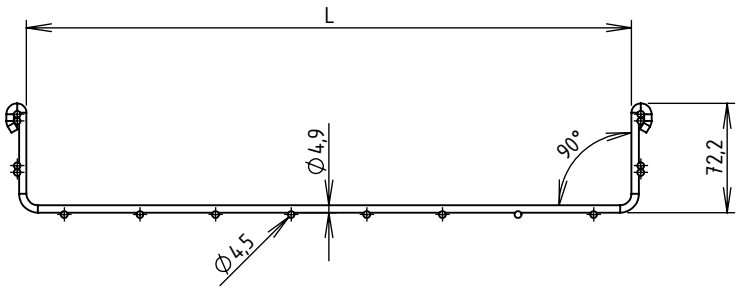


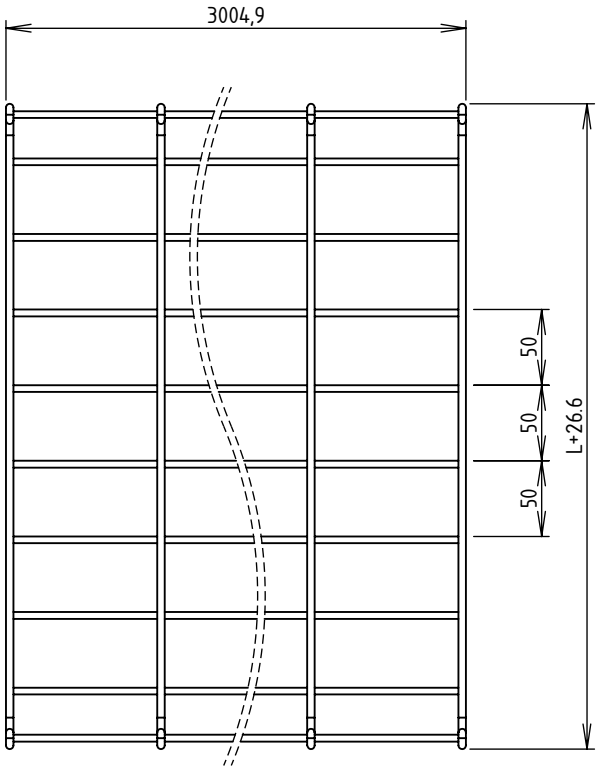


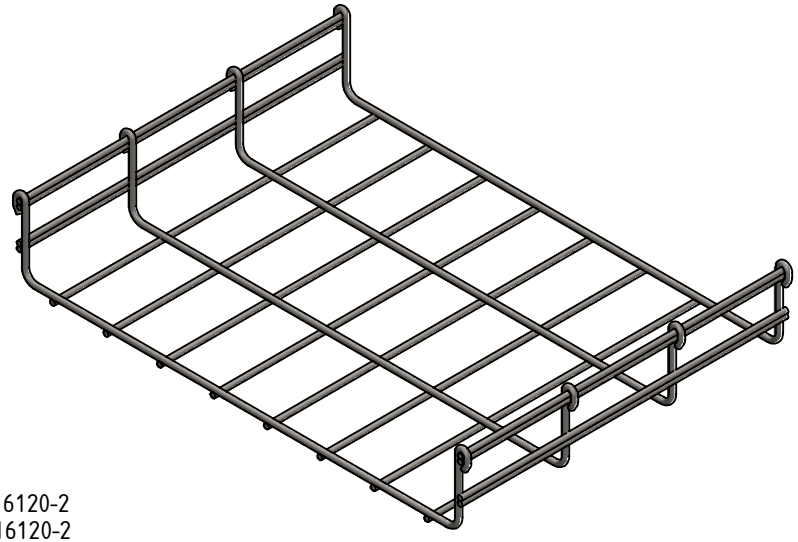

Matière: FIL CLAIR Ø4.5 C9D - NF EN 16120-2
FIL CLAIR Ø4.9 C9D - NF EN 16120-2
Revêtement: EZ: Fe/Zn/A - NF EN ISO 2081
Couche moyenne de revêtement: 10 µm (1 µm = 7.2 g/m²)
CPS: Charge pratique de sécurité - NF EN 61537

| CODE | L (mm) | POIDS NET (Kg) | COLISAGE (m) | CPS portée 1.5m/2m/2.5m (daN/m) |
|---|---|---|---|---|
| MV50436 | 400 | 8.691 | 6 | 82.8 / 60.9 / 44.5 |
| MV50437 | 500 | 9.909 | 6 | 92.5 / 78.5 / 48.5 |

GEWISS MAVIL
Usine de Liernais
BP 1
21430 LIERNAIS
TEL.: 03.80.90.51.00
FAX: 03.80.84.43.66

DESIGNATION:
CC 400/500 BFR60 EZ

Propriété GEWISS France - Toute reproduction et utilisation tierce requièrent l'accord écrit de GEWISS France

| | | | | |
|---|---|---|---|---|
| DESSINE PAR: | BERGEROT D. | VERIFIE PAR: | LEGUY C. | FORMAT A4 H |
| DATE: | 07/07/2020 | ECHELLE: | 1:5 | |
| N°: | | MV50436 et MV50437_08 | | |

| CODE | REF. | L (mm) | L1 (mm) | POIDS NET (Kg) | POIDS NET (Kg/m) | vx (mm) | vy (mm) | S (mm²) | Ixx (mm4) | Iyy (mm4) | Ixx/vx (mm³) | Iyy/vy (mm³) | RAYON DE GIRATION R (mm) |
|---|---|---|---|---|---|---|---|---|---|---|---|---|---|
| MV50436 | 400 BFR60 | 400 | 416.8 | 8.691 | 2.897 | 45.027 | 208.4 | 254.469 | 170521.983 | 6758466.746 | 3787.11 | 32430.26 | 212.791 |
| MV50437 | 500 BFR60 | 500 | 516.8 | 9.909 | 3.303 | 47.641 | 258.4 | 286.278 | 185503.107 | 11104710.348 | 3893.77 | 42974.88 | 262.391 |

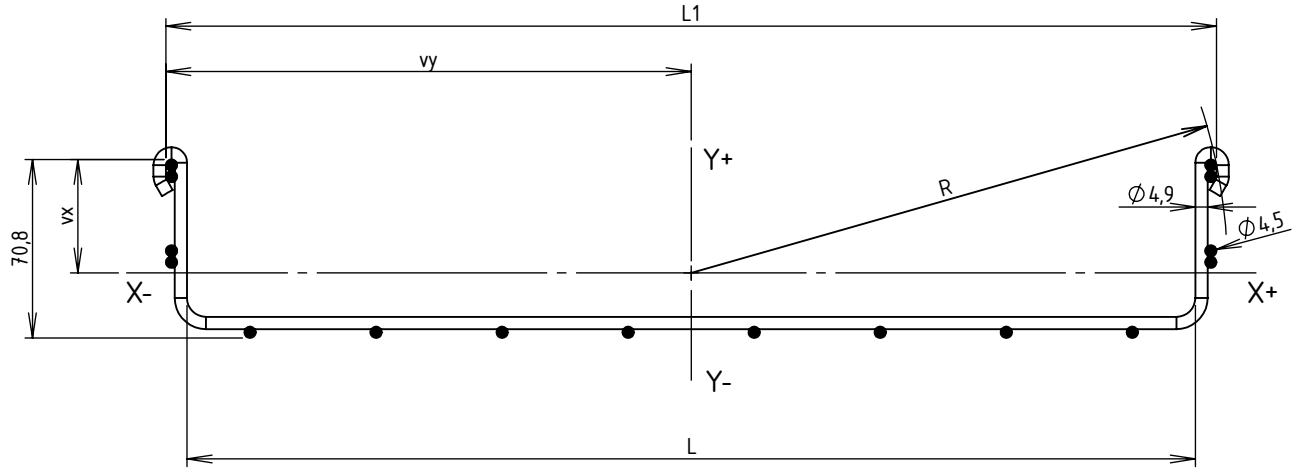


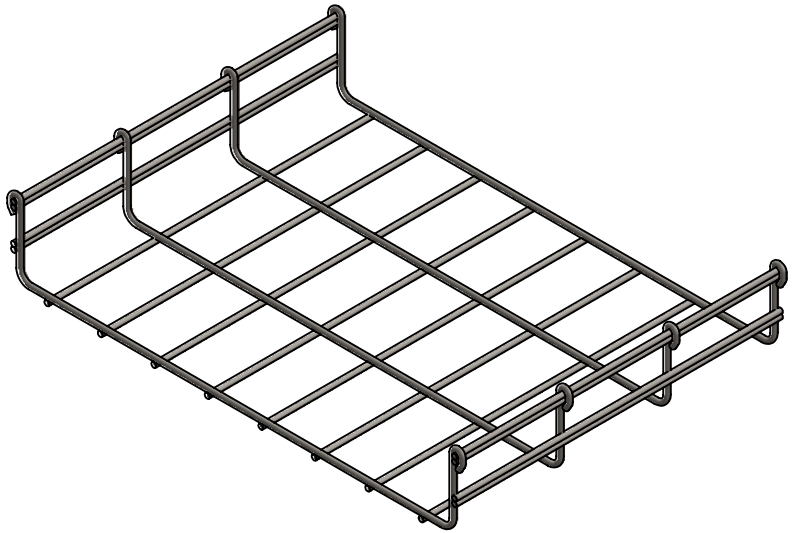

Matière: FIL CLAIR Ø4.5 C9D - NF EN 16120-2
FIL CLAIR Ø4.9 C9D - NF EN 16120-2
Revêtement: EZ: Fe/Zn/A - NF EN ISO 2081
Couche moyenne de revêtement: 10 µm (1 µm = 7.2 g/m²)
CPS: Charge pratique de sécurité - NF EN 61537

Usine de Liernais
BP 1
21430 LIERNAIS
TEL.: 03.80.90.51.00
FAX: 03.80.84.43.66

DESIGNATION: CC 400/500 BFR60 EZ INERTIES

Propriété GEWISS France - Toute reproduction et utilisation tierce requièrent l'accord écrit de GEWISS France

| | | | | |
|---|---|---|---|---|
| DESSINE PAR: | BERGEROT D. | VERIFIE PAR: | LEGUY C. | FORMAT A4 H |
| DATE: | 07/07/2020 | ECHELLE: | 1:3 | |
| N°: | | MV50436 et MV50437_08 | | |

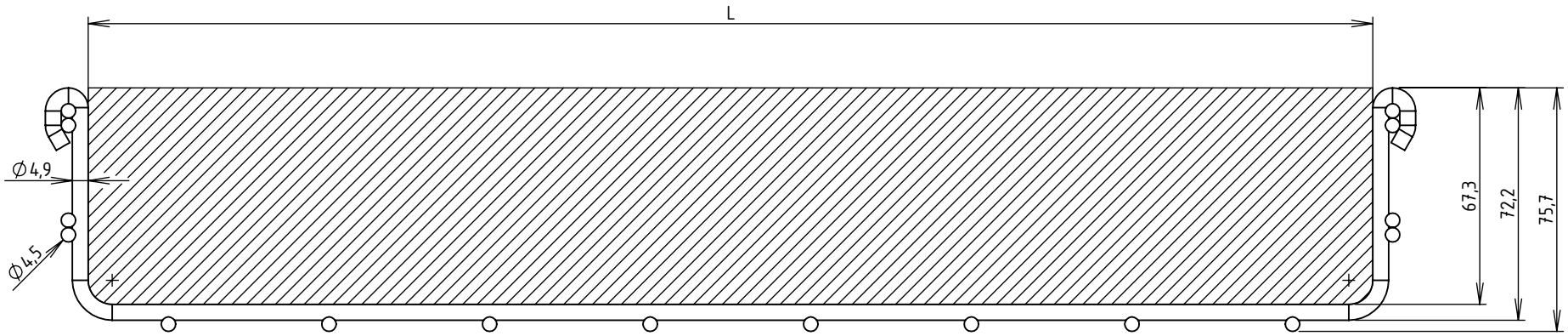


| CODE | L (mm) | SECTION UTILE (mm²) | CONTENANCE (Kg/m) | |
|---|---|---|---|---|
| | | | Communication (d = 0.15 Kg/cm²/m) | Puissance (d = 0.25 Kg/cm²/m) |
| MV50X36 | 400 | 26897 | 40.35 | 67.24 |
| MV50X37 | 500 | 33627 | 50.44 | 84.07 |

GEWISS MAVIL
Usine de Liernais
BP 1
21430 LIERNAIS
TEL.: 03.80.90.51.00
FAX: 03.80.84.43.66

DESIGNATION:
SECTIONS UTILES ET CONTENANCES BFR60
400/500 BFR60

Propriété GEWISS France - Toute reproduction et utilisation tierce requièrent l'accord écrit de GEWISS France

| | | | | |
|---|---|---|---|---|
| DESSINE PAR: | BERGEROT D. | VERIFIE PAR: | LEGUY C. | FORMAT A4 H |
| DATE: | 05/06/2024 | ECHELLE: | 1:2 | |
| N°: | | MV50X36 à MV50X37 | | |