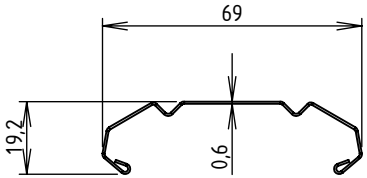


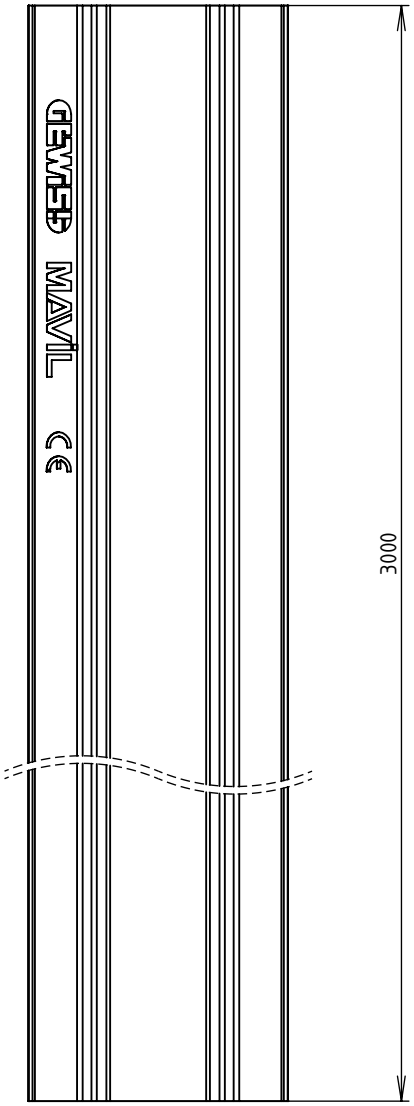

Colisage: 30 m
Poids net: 1.682 Kg (soit 0.561 Kg/m)
Matière: FEUILLE 0.60 S220GD + ZM250 - NF EN 10143/10346
Revêtement: ZM250 - NF EN 10346

Usine de Liernais
BP 1
21430 LIERNAIS
TEL.: 03.80.90.51.00
FAX: 03.80.84.43.66

DESIGNATION:

CO CC 65 BRX/BR NP HP

Propriété GEWISS France - Toute reproduction et utilisation tierce requièrent l'accord écrit de GEWISS France

| | | | | |
|---|---|---|---|---|
| DESSINE PAR: | BERGEROT D. | VERIFIE PAR: | LEGUY C. | FORMAT A4 H |
| DATE: | 02/06/2023 | ECHELLE: | 1:2 | |
| N°: | | | MVC0073AC_03 | |